Dr. C. HANSER AG
Normteile + Gelenke
CH - 8330 Pfäffikon

Tel +41 44 951 05 06
www.hanser.ch
verkauf@hanser.ch

EL 151 Scharniere

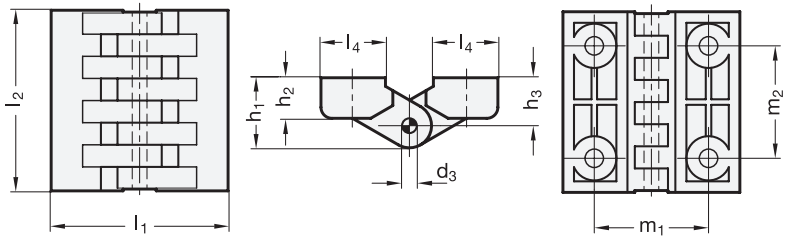

ELESA-Code CFA/SL

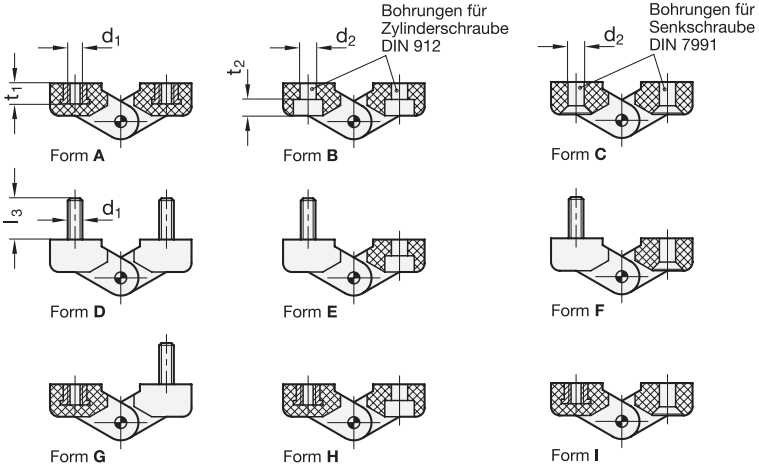

Formen

A	2x2 Gewindesacklöcher
B	2x2 Bohrungen für Zylinderschrauben
C	2x2 Bohrungen für Senkschrauben
D	2x2 Gewindestifte
E	2x Gewindestifte 2x Bohrungen für Zylinderschrauben
F	2x Gewindestifte 2x Bohrungen für Senkschrauben
G	2x Gewindesacklöcher 2x Gewindestifte
H	2x Gewindesacklöcher 2x Bohrungen für Zylinderschrauben
I	2x Gewindesacklöcher 2x Bohrungen für Senkschrauben

l_1	l_2	d_1	d_2	d_3	h_1	h_2	h_3	l_3	l_4	m_1 ±0,25	m_2 ±0,25	t_1	t_2
39 *	40	M 4	4,3	3	14	9	9,5	–	14	25	25,5	6,5	4,5
48	49	M 5	5,5	4	19	11	13	14	17	31	30,5	7	5,5
64	65	M 6	6,5	5	23	13,5	15	18	24	40	40	10	6,5
98	98	M 10	10,5	8	35	20,5	23	20	35	63	60	15	10,5

* Grösse 39 nur in Form A, B und C lieferbar

Hinweis

siehe auch...

- Scharniere GN 151.2 (feststellbar) → Hauptkatalog

Ausführung

- ▶ Kunststoff (Polyamid PA)
  - schwarz, matt
  - temperaturbeständig bis 80 °C
- ▶ Stift Edelstahl nichtrostend, 1.4305
- ▶ Gewindebuchsen Messing, vernickelt
- ▶ Gewindestifte Messing, vernickelt
- ▶ Kunststoff-Eigenschaften → Hauptkatalog
- ▶ Edelstahl-Eigenschaften → Hauptkatalog
- ▶ Angaben zur Belastbarkeit → Hauptkatalog
- ▶ RoHS-konform

Bestellbeispiel

Scharnier
EL 151-48-49-B

Norm | l_1 | l_2 | Form
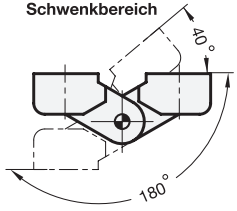
Schwenkbereich