Dr. C. HANSER AG
Normteile + Gelenke
CH - 8330 Pfäffikon

Tel +41 44 951 05 06
www.hanser.ch
verkauf@hanser.ch

GN 1580 Edelstahl-Muttern

Hygienic Design, mit EPDM-Dichtring

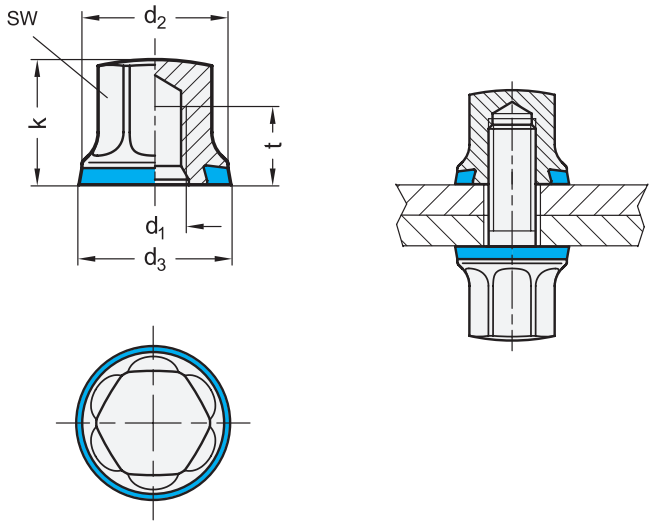

d1	d2	d3	k	t min.	sw
M 4	11	11,8	9,5	6	7
M 5	12	12,8	10	6	8
M 6	14	14,8	12	7,5	10
M 8	18	18,8	14,5	9,5	13
M 10	21	21,8	18	12	16

Ausführung

- Edelstahl
  - nichtrostend, 1.4404 (A4)
  - mattiert (Ra < 0,8 µm) **MT**
  - poliert (Ra < 0,8 µm) **PL**
- Dichtring
  - Ethylen-Propylen-Dien-Kautschuk **E**
    temperaturbeständig -40 °C bis +120 °C
  - blau
  - Härte 85 ±5 Shore A
  - FDA-konform
- *Elastomer-Eigenschaften → hanser.ch*
- *Edelstahl-Eigenschaften → hanser.ch*
- RoHS

Hinweis

Edelstahl-Mutter GN 1580 mit EPDM-Dichtring sind hervorragend für den Einsatz in Hygienebereichen geeignet. Die gedichtete Anschraubfläche ermöglicht eine totraumfreie Befestigung von Bauteilen. Die hohe Oberflächengüte sowie große Eckradien und geschlossene Flächen verhindern das Anhaften von Schmutz bzw. erleichtern die Reinigung.

siehe auch...

- *Produktfamilie Hygienic Design → hanser.ch*
- *Edelstahl-Stellfüße Hygienic Design GN 20 (mit Befestigungsbohrungen) → hanser.ch*
- *Edelstahl-Schrauben Hygienic Design GN 1580 → hanser.ch*
- *Dichtringe Hygienic Design GN 7600 → hanser.ch*

Bestellbeispiel (EPDM-Dichtring)		
GN 1580-M10-PL-E	1	d1
	2	Oberfläche
	3	Werkstoff (Dichtring)