Dr. C. HANSER AG
Normteile + Gelenke
CH - 8330 Pfäffikon

Tel +41 44 951 05 06
www.hanser.ch
verkauf@hanser.ch

EL 177

Universal-Klemmstative

aus Kunststoff

ELESA-Code MSR

GN 177

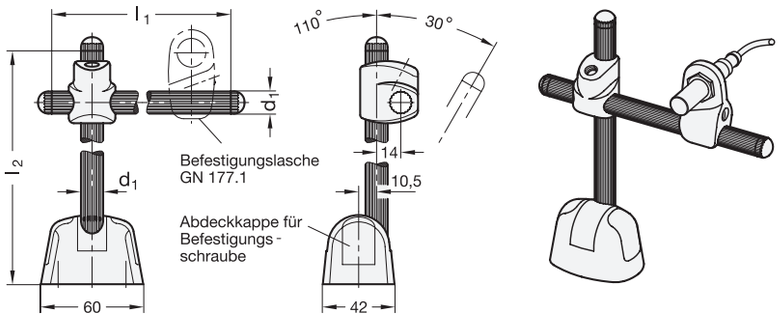

GN 177.1

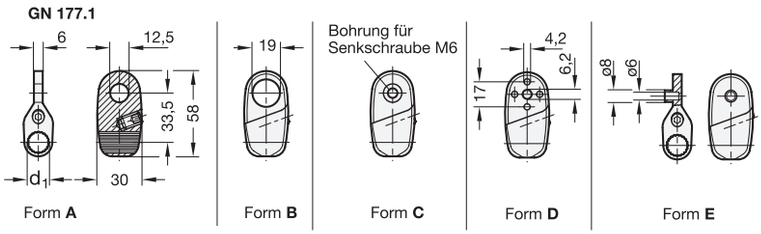

Formen	
A	für Sensorbefestigung
B	für Sensorbefestigung
C	mit Bohrung für Senkschraube M6
D	für Reflektorbefestigung
E	für Reflektorbefestigung

d_1	l_1	l_2					Verwendete Halterohre (sockelseitig ohne Endkappe montiert)
13	100	116	166	216	266	316	GN 177.4-13-100
13	150	116	166	216	266	316	GN 177.4-13-150
13	200	116	166	216	266	316	GN 177.4-13-200
13	250	116	166	216	266	316	GN 177.4-13-250
13	300	116	166	216	266	316	GN 177.4-13-300

Hinweis

Mit dem Universal-Klemmstativ EL 177 kann die Befestigungslasche EL 177.1 schnell und sicher in die gewünschte Lage gebracht und dort positioniert werden. Die neigbare Halterohr-Aufnahme im Sockel hat elf Rastpositionen.

Mit jeweils nur einer Klemmschraube (Innensechskant) werden der Sockel EL 177.2, das Kreuzstück EL 177.3 und die Befestigungslasche EL 177.1 an den Halterrohren EL 177.4 in der gewünschten Position festgeklemmt.

Das Zahnprofil des Halterohres verhindert ein unerwünschtes Verdrehen, unabhängig vom Anzugsmoment der Klemmschraube.

Ausführung

- **EL 177.1**: Befestigungslasche Kunststoff (Polyamid PA) schwarz, matt
- **EL 177.2**: Sockel Kunststoff (Polyamid PA)
  - glasfaserverstärkt
  - schwarz, matt
- **EL 177.3**: Kreuzstück Kunststoff (Polyamid PA)
  - glasfaserverstärkt
  - schwarz, matt
- **EL 177.4**: Halterohr
  - Aluminium blank
  - Endkappen Kunststoff (Polyamid PA) schwarz, matt
- RoHS-konform

Auf Anfrage

- farbige Abdeckkappen für Sockel

Bestellbeispiele

EL 177-13-150-166

Norm, d_1, l_1, l_2

Universal-Klemmstativ (ohne Lasche)

EL 177.1-13-C

Norm, d_1, Form

Befestigungslasche

Masse / Bestellbezeichnungen für Einzelteile

Sockel GN 177.2-13

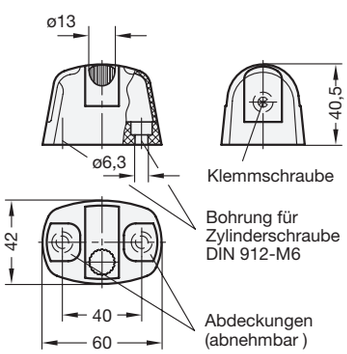

Kreuzstück GN 177.3-13

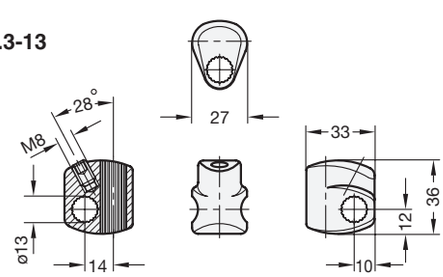
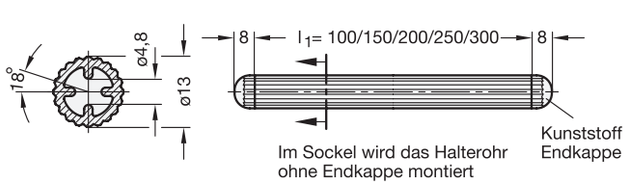
Halterohre GN 177.4-13-l_1