Dr. C. HANSER AG
Normteile + Gelenke
CH - 8330 Pfäffikon

Tel +41 44 951 05 06
www.hanser.ch
verkauf@hanser.ch

GN 191

Aluminium / Edelstahl

Winkel-Klemmverbinder

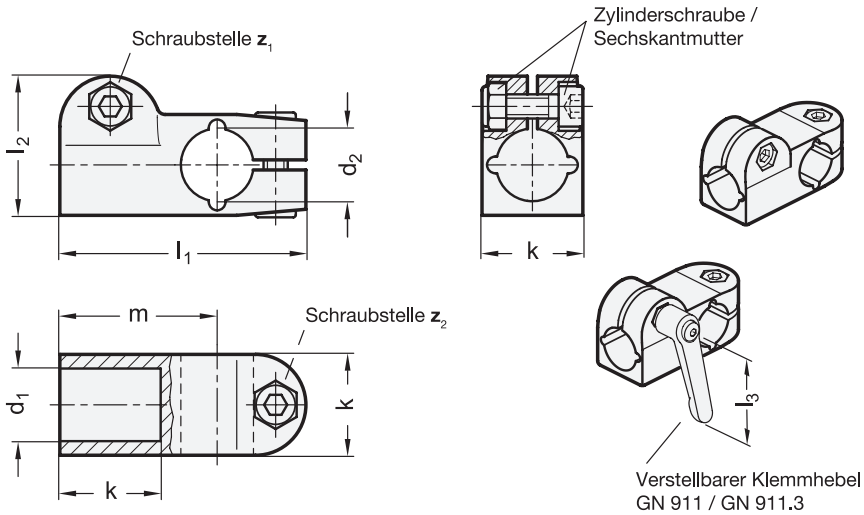

3 Kennziffer

2 mit 2 Edelstahl-Zylinderschrauben DIN 912

1 d_1 Bohrung Aluminium	1 d_1 Bohrung Edelstahl	2 d_2 Bohrung Aluminium	2 d_2 Bohrung Edelstahl	k Klemm-länge	l_1	l_2	m	z_1 Schraub-stelle	z_2 Schraub-stelle	Zubehör empfohlene Klemmhebel GN 911 für Aluminium für z_1 l_3	GN 911 für Aluminium für z_2 l_3			GN 911.3 für Edelstahl für z_1 l_3		GN 911.3 für Edelstahl für z_2 l_3	
B 10	-	B 10	-	25	61	34,5	39	M6-20	M6-20	-	-	63	-	-	-	-	-
B 12	B 12	B 12	B 12	25	61	34,5	39	M6-20	M6-20	-	-	45	63	45	63	45	63
B 14	B 14	B 14	B 14	25	61	34,5	39	M6-20	M6-20	-	-	45	63	45	63	45	63
B 15	B 15	B 15	B 15	25	61	34,5	39	M6-20	M6-20	-	-	45	63	45	63	45	63
B 16	B 16	B 16	B 16	25	61	34,5	39	M6-20	M6-20	-	-	45	63	45	63	45	63
B 18	B 18	B 18	B 18	25	61	34,5	39	M6-20	M6-20	-	-	45	63	45	63	45	63
-	B 20	-	B 20	25	61	34,5	39	M6-20	M6-20	-	-	-	-	45	63	45	63

Ausführung

4

- Aluminium
  - kunststoffbeschichtet schwarz, RAL 9005, strukturmatt ● **SW**
  - blank, matt gestrahlt ○ **BL**
- Edelstahl **NI**
  - nichtrostend, 1.4308
  - matt gestrahlt
- Zylinderschrauben DIN 912 Edelstahl, nichtrostend 1.4301
- Sechskantmuttern DIN 985 Edelstahl, nichtrostend 1.4301 selbstsichernd durch Polyamidring
- *Edelstahl-Eigenschaften → hanser.ch*
- RoHS

Zubehör

- Verstellbare Klemmhebel GN 911 / GN 911.3 *→ hanser.ch*

Auf Anfrage

- d_1 / d_2 mit unterschiedlichen Bohrungen

Hinweis

Die Klemmbohrungen der Winkel-Klemmverbinder GN 191 sind mechanisch bearbeitet und für Konstruktionsrohre GN 990 bzw. DIN 2391, DIN 2395 und DIN 2462 ausgelegt.

An den Schraubstellen **z_1 / z_2** verkleinern die Zylinderschrauben den Bohrungsquerschnitt zum Klemmen.

Wenn werkzeuglos geklemmt werden soll, können die Zylinderschrauben, durch die in der Tabelle als Zubehör angegebenen verstellbaren Klemmhebel GN 911 / GN 911.3 ersetzt werden.

siehe auch...

- *Konstruktionsrohre GN 990 → hanser.ch*
- *Haltestangen / Halterohre GN 480.1 → hanser.ch*
- *Verfahrschlitten GN 191.1 (für Lineareinheiten) → hanser.ch*

Bestellbeispiel (Aluminium)

GN 191-B12-B12-2-SW (1 2 3 4)

1	d_1
2	d_2
3	Kennziffer
4	Oberfläche

Bestellbeispiel (Edelstahl)

GN 191-B16-B16-2-NI (1 2 3 4)

1	d_1
2	d_2
3	Kennziffer
4	Werkstoff