Dr. C. HANSER AG
Normteile + Gelenke
CH - 8330 Pfäffikon

Tel +41 44 951 05 06
www.hanser.ch
verkauf@hanser.ch

GN 3380 Sensor

für Pneumatikspanner / Pneumatikzylinder

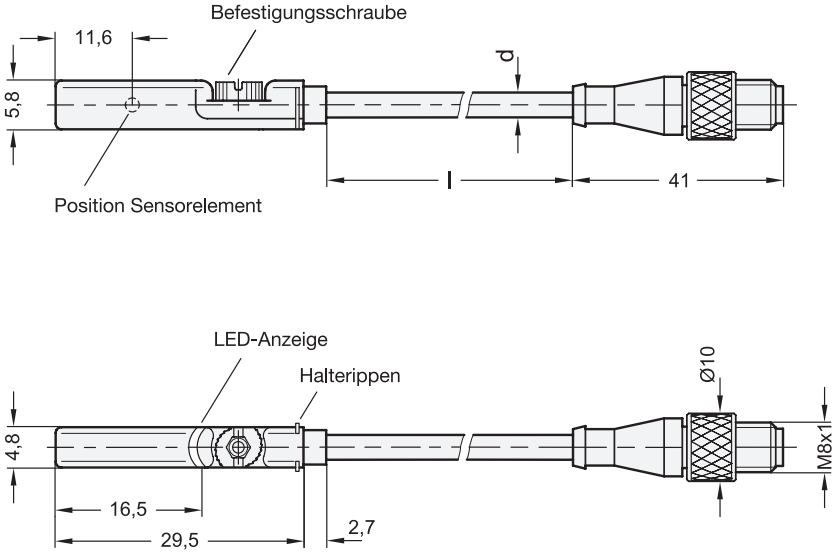

1 Form

T für T-Nut-Zylinder

2 Anschlussart

S Stecker

3

Kabellänge **l** in Meter	**d**
0,3	3

Ausführung

- Gehäuse
  Kunststoff
- Kabel (Außenmantel)
  Polyurethan PUR
  schwarz
- Stecker
  Kunststoff, 3-polig
- Rändelverschraubung
  - Messing, vernickelt
  - frei drehbar
- Temperaturbereich: -30 °C bis +80 °C
- Schutzart IP 65, IP 67
- *Erläuterungen zu Schutzart IP → hanser.ch*
- *Elastomer-Eigenschaften → hanser.ch*
- RoHS

Hinweis

Mit dem Sensor GN 3380 wird die Kolbenstellung von Pneumatikzylindern mit Magnetkolben detektiert. In Pneumatikspannern verbaute Zylinder erlauben mittels dieser Abfrage auch die Positionsabfrage der Spanner selbst. Beim Erreichen des Schaltpunkts liefert die Sensorelektronik ein High-Signal z. B. an eine Maschinensteuerung und zeigt diesen Schaltzustand zusätzlich über die integrierte LED an.

Zur Montage wird der Sensor von oben in die Zylinder-Nut gelegt. Die seitlichen Halterippen verhindern dabei das Herausfallen. Eine Viertelumdrehung der Befestigungsschraube fixiert den Sensor schnell und zuverlässig in der Nut.

siehe auch...

- *Schwenkspanner GN 875 → hanser.ch*
- *Pneumatik-Spanner GN 861 (schwere Ausführung) → hanser.ch*
- *Pneumatik-Spanner GN 863 (schwere Ausführung) → hanser.ch*

Bestellbeispiel		
1 2 3	1	**Form**
GN 3380-T-S-0,3	2	**Anschlussart**
	3	**Kabellänge l**

Dr. C. HANSER AG
Normteile + Gelenke
CH - 8330 Pfäffikon

Tel +41 44 951 05 06
www.hanser.ch
verkauf@hanser.ch

Fortsetzung GN 3380 Sensor

Elektrische Eigenschaften		
Ausgangsfunktion	Schließer (NO)	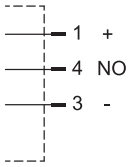
Schaltausgang	PNP	
Versorgungspannung	10 V DC - 30 V DC	
Dauerstrom I_a	≤ 100 mA	
Anschlussart Stecker (S)	3-poliger Stecker M8x1, mit Rändelverschraubung, mit PUR-Kabel 0,3 m	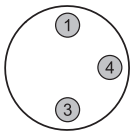
Schaltfrequenz	1000 Hz	
Stromaufnahme	≤ 8 mA	
Spannungsabfall	≤ 2 V	
Schutzklasse	III	
Ansprechempfindlichkeit	3 mT	
Überfahrweg	10 mm	
Hysterese	< 0,8 mT	
Reproduzierbarkeit	≤ 0,1 mT	
Schock- und Schwingfestigkeit	30 g, 11 ms / 10 ... 55 Hz, 1 mm	
EMV	nach EN 60947-5-2	
Schaltzustands-LED	Ja	
Verpolungsschutz	Ja	
Kurzschlussschutz	Ja	
Zulassungen, Konformitäten CE-Kennzeichnung UL	CE c UL us LISTED	