Dr. C. HANSER AG
Normteile + Gelenke
CH - 8330 Pfäffikon

Tel +41 44 951 05 06
www.hanser.ch
verkauf@hanser.ch

GN 51.2 Haltemagnete

Scheibenform, mit Innengewinde, mit Gummiummantelung

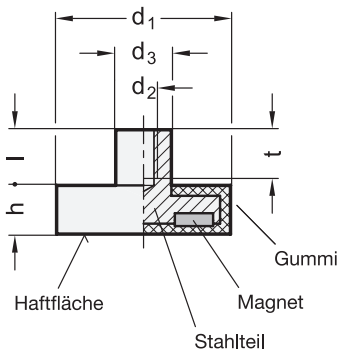

Ansicht auf Haftfläche

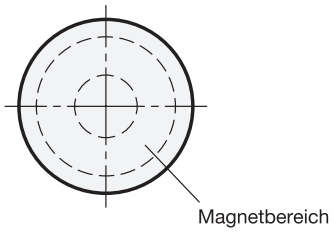

2 d_1	3 d_2	d_3	h	Länge l	t min.	Nennhaftkräfte in N
12	M 4	8	7	7,5	6	13
18	M 4	8	6	5,5	5	37
22	M 4	8	6	5,5	5	58
31	M 4	8	6	5,5	5	89
43	M 4	8	6	4,5	5	100
43	M 5	8	6	4,5	7	100
57	M 5	10	7,5	7	8	200
66	M 5	10	8,5	6,5	8	250
88	M 8	12	8,5	8,5	11	550

Ausführung

	1	4
• Stahlteil verzinkt		
• Magnetwerkstoff NdFeB Neodym, Eisen, Bor temperaturbeständig bis 80 °C	ND	
• Gummiummantelung Elastomer (TPE) ≈ 80 Shore A		
- schwarz		● SW
- weiß		○ WS
• *Elastomer-Eigenschaften → hanser.ch*		
• RoHS		

Zubehör

- Haltescheiben GN 70 → *hanser.ch*
- Haftscheiben GN 70.1 → *hanser.ch*

Auf Anfrage

- andere Farben
- andere Shorehärten

Hinweis

Haltemagnete GN 51.2 mit Gummiummantelung bilden im Verbund mit dem Stahlteil ein System, welches den Magnet schirmt, verstärkt und den magnetischen Fluss optimal auf die gummierte Haftfläche konzentriert.

Der Gummi schützt empfindliche Oberflächen vor Beschädigungen durch den Magnet und verfügt zudem über einen großen Reibungskoeffizienten, wodurch sich hohe seitliche Verschiebekräfte ergeben.

siehe auch...

- *Weitere Erläuterungen zu Haltemagneten → hanser.ch*
- *Haltemagnet GN 51.8 (mit Senkbohrung) → hanser.ch*
- *Edelstahl-Haltemagnet GN 52.5 (mit Gewindezapfen) → hanser.ch*
- *Haltemagnet GN 50.4 (mit Innengewinde) → hanser.ch*

Bestellbeispiel

1 2 3 4
GN 51.2-ND-66-M5-SW

1	Magnetwerkstoff
2	d_1
3	d_2
4	Farbe