Dr. C. HANSER AG
Normteile + Gelenke
CH - 8330 Pfäffikon

Tel +41 44 951 05 06
www.hanser.ch
verkauf@hanser.ch

GN 563 T-Griffe

Kunststoff

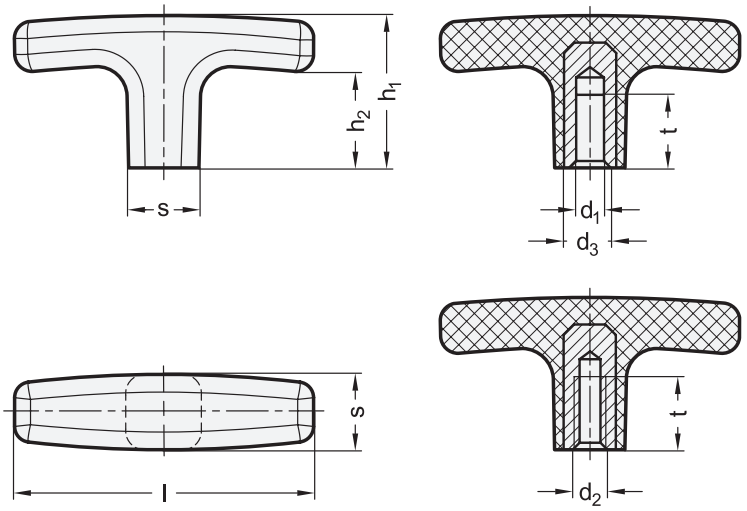

ELESA Original design L.652

1 Länge l Nennmaß	Istmaß	2 d_1 H9 Bohrung B	2 d_2 Gewinde	d_3	h_1	h_2	s Vierkant	t min.
40	41	-	M 5	-	28	18,5	13	16
40	41	B 6	M 6	9	28	18,5	13	16
55	56,5	-	M 5	-	33	21,5	15	15
55	56,5	B 6	M 6	10	33	21,5	15	18
55	56,5	-	M 8	10	33	21,5	15	18
67	68,5	B 6	-	11	37	24,5	16,5	20
67	68,5	B 8	M 8	11	37	24,5	16,5	20
67	68,5	-	M 10	-	37	24,5	16,5	20
80	82	B 6	-	14	41,5	25	20	25
80	82	B 8	M 8	14	41,5	25	20	25
80	82	-	M 10	14	41,5	25	20	25
80	82	-	M 12	14	41,5	25	20	18
93	94	B 6	-	15	46	28,5	21	25
93	94	-	M 10	15	46	28,5	21	25
93	94	-	M 12	15	46	28,5	21	18

Ausführung

- Kunststoff
  Thermoplast (Polyamid PA)
  - glasfaserverstärkt
  - temperaturbeständig bis 130 °C
  - schwarz, matt
- Gewindebuchse
  Messing
- *ISO-Passungen → hanser.ch*
- *Kunststoff-Eigenschaften → hanser.ch*
- RoHS-konform

Auf Anfrage

- T-Griffe in orange oder rot

Hinweis

T-Griffe GN 563 können sowohl als Bedienungselement, als auch zum Spannen eingesetzt werden, dabei lassen sich große Spannkräfte erzielen.

siehe auch...

- *T-Griffe GN 563.2 (Aluminium) → hanser.ch*

Bestellbeispiel		
GN 563-80-B8 (1 = Länge l, 2 = d_1 (d_2))	1	**Länge l**
	2	**d_1 (d_2)**