Dr. C. HANSER AG
Normteile + Gelenke
CH - 8330 Pfäffikon

Tel +41 44 951 05 06
www.hanser.ch
verkauf@hanser.ch

GN 577.8

Buchse Stahl / Edelstahl

Handräder

für Stellungsanzeiger GN 000.8 / GN 000.3

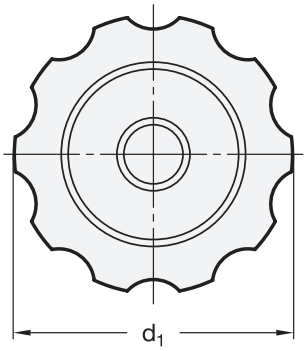

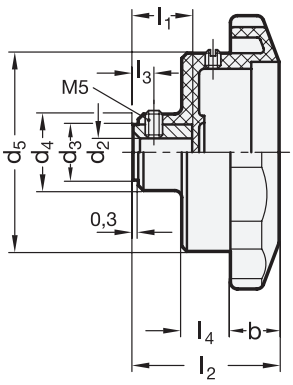

ELESA Original design VHT. GXX

1 d_1	2 d_2 H7 Bohrung	d_3	d_4	d_5	b	l_1	l_2	l_3	l_4	für Stellungsanzeiger GN 000.8	GN 000.3
85	B 10	18	24	58	17,5	17,5	51	6	18	Gr. 42	-
110	B 12	22	28	77	20	22	58	6	18	Gr. 60	Gr. 60

Ausführung

- Kunststoff (Polyamid PA)
  - glasfaserverstärkt
  - temperaturbeständig bis 100 °C
  - schwarz, matt
- Buchse
  - Stahl — brüniert
  - Edelstahl — **NI** nichtrostend, 1.4305
- Gewindestift DIN 916 mit Innensechskant und Ringschneide Stahl bzw. Edelstahl nichtrostend, 1.4301
- *ISO-Passungen → hanser.ch*
- *Kunststoff-Eigenschaften → hanser.ch*
- *Edelstahl-Eigenschaften → hanser.ch*
- RoHS-konform

Zubehör

- Stellungsanzeiger GN 000.8 / GN 000.3 sind getrennt zu bestellen

Hinweis

Handräder GN 577.8 haben eine Ausnehmung zur Aufnahme von Stellungsanzeigern GN 000.8 / GN 000.3.

Für Anwendungsfälle bei welchen diese Handräder wahlweise mit oder ohne Stellungsanzeiger eingesetzt werden, kann zur Abdeckung der Ausnehmung ein Abschlussdeckel geliefert werden.

siehe auch...

- *Abschlussdeckel GN 576 (für Drehknöpfe / Handräder ohne Stellungsanzeiger) → hanser.ch*
- *Stellungsanzeiger GN 000.8 (Pendelsystem, analoge Anzeige) → hanser.ch*
- *Stellungsanzeiger GN 000.3 (Pendelsystem, digitale / analoge Anzeige) → hanser.ch*
- *Klemmelemente GN 826 (für Verstellspindeln) → hanser.ch*

Bestellbeispiel (Buchse Stahl)		
GN 577.8-110-B12	1	d_1
	2	d_2

Bestellbeispiel (Buchse Edelstahl)		
GN 577.8-85-B10-NI	1	d_1
	2	d_2
	3	**Werkstoff (Buchse)**

Fortsetzung GN 577.8 Handräder

Montagefolge

1. Handrad auf Spindel montieren und mit Druckschraube befestigen.
2. Spindel in Ausgangsstellung (0-Stellung) drehen.
3. Stellungsanzeiger „von Hand“, d. h. in nichtmontiertem Zustand in 0-Stellung bringen.
4. Stellungsanzeiger in Handrad einbauen und mit Druckschraube sichern.
   Nicht unnötig stark anziehen, um eine Verformung des Gehäuses zu vermeiden!
5. Durch Drehen des Handrades prüfen, ob Ausgangsstellung der Spindel und 0-Stellung der beiden Zeiger (GN 000.8) bzw. Zeiger und Zählwerk (GN 000.3) übereinstimmen.

   Gegebenenfalls Druckschraube lösen und Stellungsanzeiger nachjustieren.