Dr. C. HANSER AG
Normteile + Gelenke
CH - 8330 Pfäffikon

Tel +41 44 951 05 06
www.hanser.ch
verkauf@hanser.ch

EL 932 Griffleisten mit Verriegelung

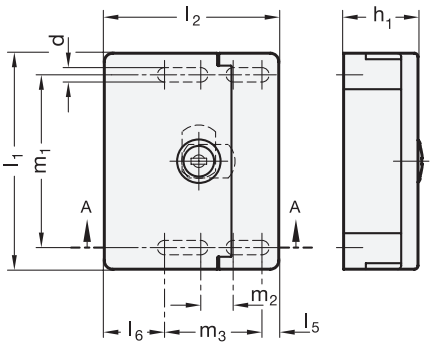

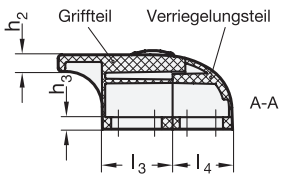

ELESA-Code ESC

Anwendungsbeispiel

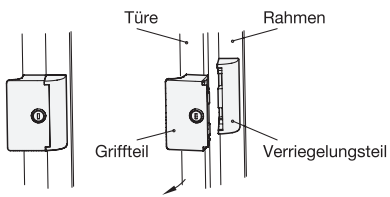

Montage von Griff- und Verriegelungsteil mit Sechskantschraube oder Sechskantmutter
DIN 933-M6 DIN 439-M6

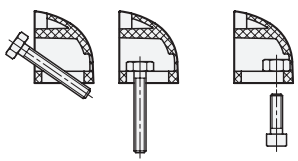

Formen

S	ohne Schloss, nur Schnappverriegelung
SCE	mit Schloss, Schlüssel einheitlich
SCU	mit Schloss, Schlüssel unterschiedlich

l_1	d	h_1	h_2	h_3	l_2	l_3	l_4	l_5	l_6	m_1	m_2	m_3
90	6	31	7	5	72,5	29	25	7	25	72	13,5	40,5

Hinweis

Griffleisten mit Verriegelung GN 932 sind sehr einfach zu montieren. Griff und Verriegelung (Schnappverschluss mit oder ohne Schloss) sind in einem Element integriert. Zusätzlich ist der Griff und damit die Türe im Verriegelungsteil seitlich geführt.

Der Schlüssel wird um 180° gedreht und kann in beiden Endstellungen eingesteckt bzw. abgezogen werden.

In den Ausführungen mit Schloss (Form SCE und Form SCU) gehören zwei Schlüssel zum Lieferumfang.

siehe auch...
- Produktfamilie Ergostyle® → Seite x
- Montagesets für Profilsysteme GN 965 → Seite x
- Montagesets für Profilsysteme GN 968 → Seite x

Ausführung

- Kunststoff Thermpoplast
  - Griffteil Polyamid (PA)
  - Verriegelungsteil Polyacetal (POM)
  - temperaturbeständig bis 60 °C
  - schwarz, matt
- Schlossmechanik
  Zink-Druckguss
- Schlüssel
  Messing, vernickelt
  mit Kunststoff-Griffstück
- Kunststoff-Eigenschaften
  → Seite x
- RoHS-konform

Bestellbeispiel

Griffleiste mit Verriegelung
EL 932-90-S

Norm | l_1 | Form