Dr. C. HANSER AG
Normteile + Gelenke
CH - 8330 Pfäffikon

Tel +41 44 951 05 06
www.hanser.ch
verkauf@hanser.ch

GN 113.1 Edelstahl-Kugelspannbolzen

mit Klemmlängenausgleich

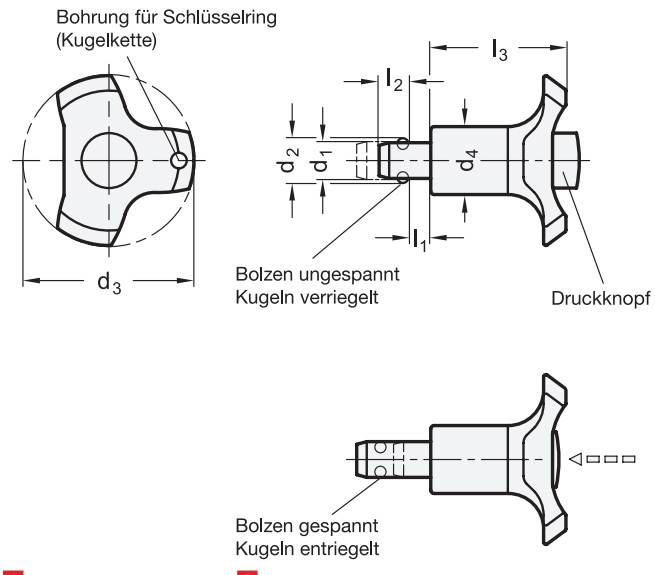

Anwendungsbeispiel

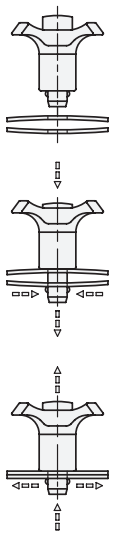

1 d_1 $^{-0,04}_{-0,08}$	2 l_1 (5mm Hub) max.	min.	d_2	d_3	d_4	l_2	l_3	Aufnahme-bohrung H11	Spannkraft max. in N ≈
6	5	0	7	38	17,5	5	30	6	16
6	10	5	7	38	17,5	5	30	6	18
8	5	0	9,5	38	17,5	6,5	30	8	16
8	10	5	9,5	38	17,5	6,5	30	8	18
10	5	0	12	47	23	8,7	36	10	21
10	10	5	12	47	23	8,7	36	10	23
12	5	0	14	47	23	9,4	36	12	21
12	10	5	14	47	23	9,4	36	12	23

Ausführung

- Bolzen
  Edelstahl
  nichtrostend, 1.4305
- Griff
  Kunststoff (Polyamid PA)
  - schwarzgrau / rot
  - temperaturbeständig bis 80 °C
- Kugel
  Edelstahl
  nichtrostend, 1.3541
- Druckfeder
  Edelstahl
  nichtrostend, 1.4568
- *ISO-Passungen → hanser.ch*
- *Kunststoff-Eigenschaften → hanser.ch*
- *Edelstahl-Eigenschaften → hanser.ch*
- RoHS-konform

Zubehör

- Kugelketten GN 111 / GN 111.5 → *hanser.ch*
- Halteseile GN 111.2 → *hanser.ch*
- Spiral-Halteseile GN 111.4 → *hanser.ch*

Hinweis

Kugelspannbolzen GN 113.1 werden zum schnellen Fixieren und gleichzeitigen, spielfreien Verbinden von dünnwandigen Teilen eingesetzt, insbesondere wenn häufiges Verbinden und Lösen erforderlich ist. Ein typischer Anwendungsfall ist das Fixieren und Spannen von Blechen zur Schweißbearbeitung.

Durch Drücken des gefederten Druckbolzens verschiebt sich der Bolzen um den Spannweg l_2 und entriegelt gleichzeitig die beiden Kugeln.

siehe auch...

- *Zusammenstellung der Bauarten Bolzen mit Axialsicherung → hanser.ch*

Bestellbeispiel		
GN 113.1-6-5 (1 2)	1	d_1
	2	l_1 min.