Dr. C. HANSER AG
Normteile + Gelenke
CH - 8330 Pfäffikon

Tel +41 44 951 05 06
www.hanser.ch
verkauf@hanser.ch

GN 187.6 Rastgelenksets

für Rastköpfe GN 187.5

Form **E**

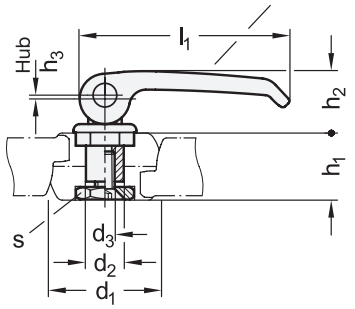

Form **K**

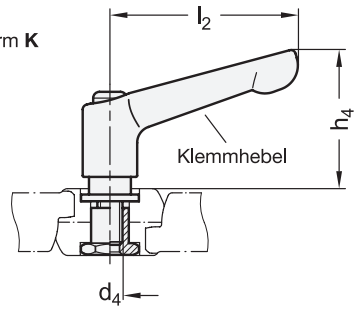

Form **S**

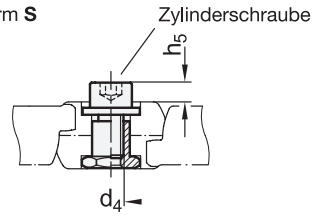

Montagehinweis
Form E

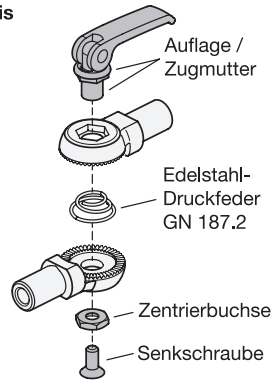

Montagehinweis
Form K / S

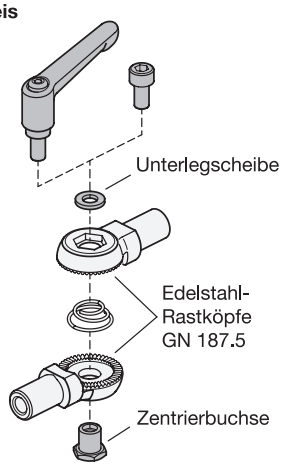

Rost frei

2 Form

- **E** mit Exzenterspanner
- **K** mit verstellbarem Klemmhebel
- **S** mit Zylinderschraube DIN 912

1

d_1 Rastkopf GN 187.5	d_2	d_3	d_4	h_1	h_2	h_3 Hub	h_4	h_5	l_1	l_2	s
27	9	M 5	M 6	16	15	0,9	33	4,6	44	45	12
32	9	M 5	M 6	19	19,3	1,1	33	4,6	63	45	12
40	11	M 6	M 8	24	25,5	1,3	42,5	5,6	82	63	14

Ausführung

- Form **E**
  - Exzenterhebel
    Edelstahl, nichtrostend, 1.4308
  - Auflage
    Edelstahl, nichtrostend, 1.4057
- Form **K**
  - Klemmhebel
    Zink-Druckguss
    kunststoffbeschichtet
    schwarz, RAL 9005, strukturmatt
- Form **S**
  - Zylinderschraube DIN 912
    Edelstahl, nichtrostend, A2
- Senkschraube DIN 7991 / Unterlegscheibe
  Edelstahl, nichtrostend, A2
- Sonstige Bauteile
  Edelstahl, nichtrostend, 1.4305
- RoHS

Hinweis

Mit Rastgelenksets GN 187.6 lassen sich Edelstahl-Rastköpfe GN 187.5 zu Rastgelenken kombinieren. Die Zentrierbuchse ermöglicht durch den Sechskantbund, der formschlüssig das Mitdrehen verhindert, ein einfaches und zügiges Montieren. Im gelösten Zustand bildet die Buchse bzw. Zugmutter die Achse, welche die Rastköpfe zentrisch zueinander positioniert.

Durch die Verwendung der Edelstahl-Druckfedern GN 187.2 werden die Rastköpfe beim Lösen sicher voneinander getrennt.

Die Formen E und K werden bei Anwendungen eingesetzt, die häufiges und werkzeugloses Verstellen der Rastgelenke erfordern.

siehe auch...
- *Edelstahl-Rastköpfe GN 187.5 → hanser.ch*
- *Edelstahl-Druckfedern GN 187.2 → hanser.ch*

Bestellbeispiel		
GN 187.6-27-S (1 2)	1	d_1
	2	Form