Dr. C. HANSER AG
Normteile + Gelenke
CH - 8330 Pfäffikon

Tel +41 44 951 05 06
www.hanser.ch
verkauf@hanser.ch

EL 236

Scharniere

justierbar

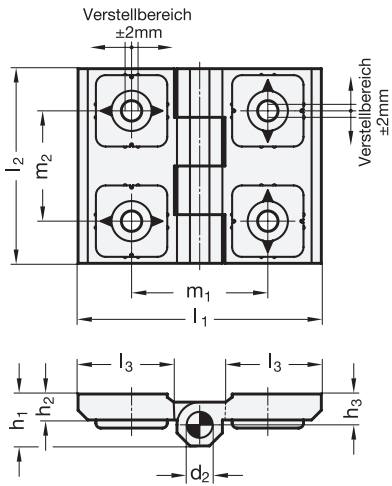

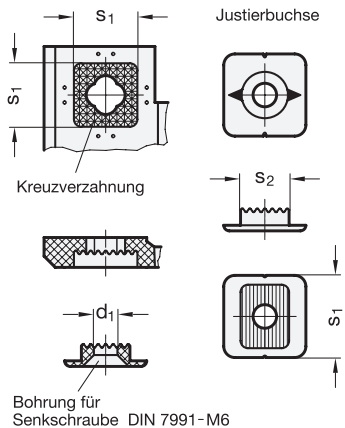

ELESA-Code CFR.

Schwenkbereich

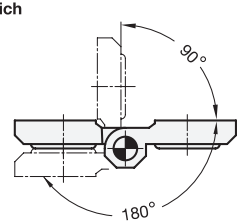

Funktionsprinzip

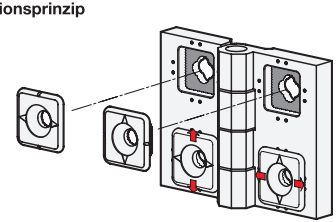

l_1	l_2	d_1	d_2	$h_1 \approx$	h_2	h_3	l_3	m_1	m_2	s_1	s_2
75	60	6,5	8	16	8	9,5	29,5	41,5	34	17	13

Hinweis

Scharniere EL 236 ermöglichen eine technisch und optisch einwandfreie Positionierung von Türen in ihrem Rahmen.

Die Verzahnungen an den Scharnierflügeln (Kreuzverzahnung) und den Justierbuchsen ergeben einen Formschluss, der ein Verstellen des Scharniers nach der Montage verhindert. Die Pfeilspitzen markieren die 0-Referenz zur Montageerleichterung.

Das Scharnier ist sowohl in der senkrechten als auch in der waagrechten Richtung justierbar, je nach Einbaulage (Drehung um 90°) der Justierbuchsen.

Ausführung

- Kunststoff (Polyamid PA)
  - glasfaserverstärkt
  - schwarz, matt
  - temperaturbeständig bis 80 °C
- Stift Edelstahl nichtrostend, 1.4305
- Kunststoff-Eigenschaften → Hauptkatalog
- Edelstahl-Eigenschaften → Hauptkatalog
- Angaben zur Belastbarkeit → Hauptkatalog
- RoHS-konform

Bestellbeispiel

Scharnier
EL 236-75-60

Norm | l_1 | l_2