Dr. C. HANSER AG
Normteile + Gelenke
CH - 8330 Pfäffikon

Tel +41 44 951 05 06
www.hanser.ch
verkauf@hanser.ch

GN 246
ohne Befestigungsbohrungen

GN 247
mit Befestigungsbohrungen

Stellfüße

GN 246

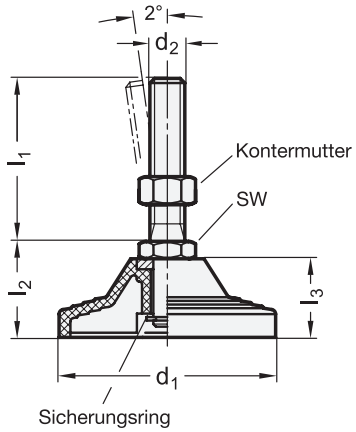

Form **A / B**

GN 247

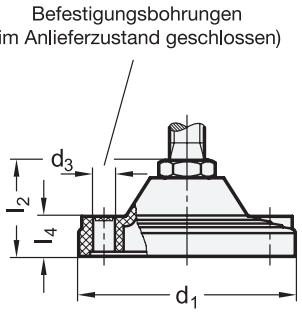

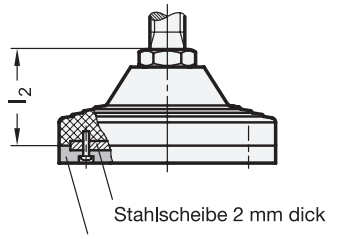

Form **AG / BG**

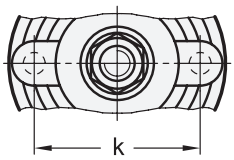

elesa
Original design LV.A/LV.F-APS

4 Form

A	ohne Mutter, ohne Gummiauflage
B	mit Mutter, ohne Gummiauflage
AG	ohne Mutter, mit Gummiauflage
BG	mit Mutter, mit Gummiauflage

1 d_1	2 d_2	3 l_1		l_2	l_3	l_4	d_3	k	sw	Statische Belastbarkeit in kN (siehe Hinweis)
125	M 20	95	155	55	45	23	12,5	95	24	40
125	M 24	95	155	55	45	23	12,5	95	24	40
125	M 30	155	-	55	45	23	12,5	95	30	40

Ausführung

- Fuß
  Kunststoff Thermoplast (Polyamid PA)
  - glasfaserverstärkt
  - schwarz, matt
  - temperaturbeständig bis 100 °C
- Verstellspindel
  - Stahl verzinkt, blau passiviert
  - Festigkeitsklasse 5.8
- Sechskantmutter DIN 934
  Stahl verzinkt, blau passiviert
- Gummiauflage (NBR)
  - 90 Shore A, schwarz
  - verstärkt durch verzinkte Stahlscheibe
- *Festigkeitswerte → hanser.ch*
- *Elastomer-Eigenschaften → hanser.ch*
- *Kunststoff-Eigenschaften → hanser.ch*
- RoHS

Hinweis

Stellfüße GN 246 / GN 247 zeichnen sich durch eine hohe statische Belastbarkeit aus. Die kostengünstige Verbindung Verstellspindel / Fuß lässt allerdings nur eine Auslenkung von ± 2° zu.

Die in der Tabelle angegebenen Werte der statischen Belastbarkeit sind Richtwerte, bei deren Überschreitung es zur bleibenden Verformung bzw. zum Bruch des Kunststofffußes kommen kann.

Die Werte wurden durch eine Versuchsreihe ermittelt, bei der eine zum Fuß senkrecht wirkende Kraft aufgebracht wird.

Bestellbeispiel (ohne Befestigungsbohrung)

1 2 3 4
GN 246-125-M30-155-AG

1	d_1
2	d_2
3	l_1
4	Form

Bestellbeispiel (mit Befestigungsbohrung)

1 2 3 4
GN 247-125-M24-95-B

1	d_1
2	d_2
3	l_1
4	Form