Dr. C. HANSER AG
Normteile + Gelenke
CH - 8330 Pfäffikon

Tel +41 44 951 05 06
www.hanser.ch
verkauf@hanser.ch

GN 278.1 | Laschen-Verfahrschlitten

Aluminium

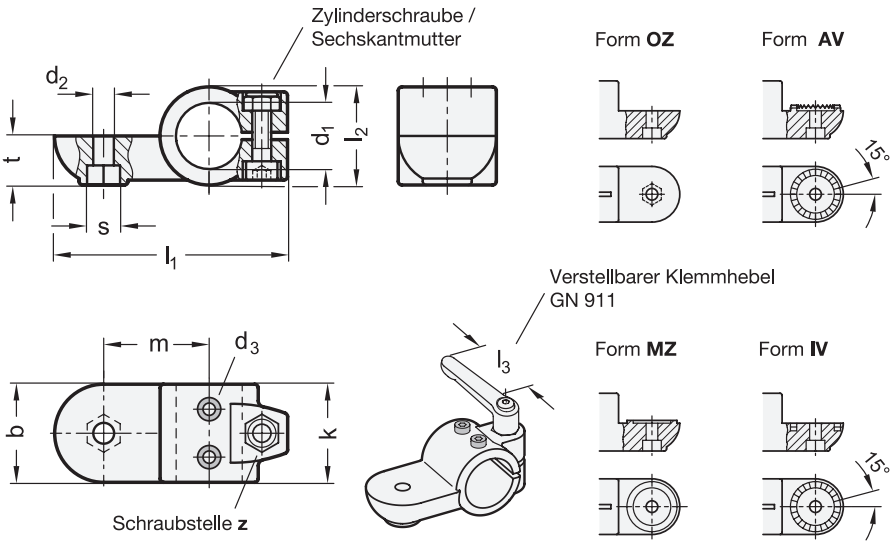

2 Form

OZ ohne Zentrieransatz (glatt)
MZ mit Zentrieransatz
AV mit Außenverzahnung
IV mit Innenverzahnung

3 Kennziffer

2 mit Edelstahl-Zylinderschraube DIN 912

1

d_1 Bohrung **ohne** Gleit-einsatz	d_1 Bohrung **mit** Gleit-einsatz	**b** Laschen-breite	d_2	d_3 Befestigungs-schrauben am Mitnehmer	**k** Klemm-länge	l_1	l_2	**m**	**s**	**t**	**z** Schraub-stelle	**Zubehör** empf. Klemmhebel GN 911 für **z** l_3	
B 30	G 30	40	8,5	M 4	40	95	40	43	13	20	M8-25	63	78
B 40	G 40	65	10,5	M 5	65	148	65	70	17	32,5	M10-50	92	-
B 50	G 50	65	10,5	M 6	65	148	65	70	17	32,5	M10-50	78	92

Ausführung

4

- Aluminium
  kunststoffbeschichtet
  schwarz, RAL 9005, strukturmatt ● **SW**
- Gleiteinsatz
  Kunststoff (PTFE)
- Zylinderschraube DIN 912
  Edelstahl, nichtrostend, 1.4301
- Sechskantmutter DIN 985
  Edelstahl, nichtrostend, 1.4301
  selbstsichernd durch Polyamidring
- *Kunststoff-Eigenschaften → hanser.ch*
- *Edelstahl-Eigenschaften → hanser.ch*
- RoHS

Zubehör

- Verstellbare Klemmhebel GN 911
  → hanser.ch

Hinweis

Laschen-Verfahrschlitten GN 278.1 basieren auf Laschen-Klemmverbindern. Durch zusätzlich eingebrachte Befestigungsbohrungen wird die Verbindung zum Mitnehmer einer Lineareinheit hergestellt. Bohrungen mit der Bezeichung „**G**“ sind mit Gleiteinsätzen ausgestattet.

Über die Schraubstelle **z** kann das Laufspiel der Führungsbohrung d_1 eingestellt oder der Verfahrschlitten nach erfolgter Verstellung geklemmt werden.

Wenn die Klemmung schnell und werkzeuglos erfolgen soll, kann die Zylinderschraube durch einen in der Tabelle als Zubehör angegebenen verstellbaren Klemmhebel GN 911 ersetzt werden.

siehe auch...

- *Lineareinheiten GN 291 → hanser.ch*
- *Lineareinheiten GN 293 → hanser.ch*
- *Lineareinheiten GN 292 → hanser.ch*

Bestellbeispiel

GN 278.1-G50-OZ-2-SW (1 = G50, 2 = OZ, 3 = 2, 4 = SW)

1	d_1
2	Form
3	Kennziffer
4	Oberfläche