Dr. C. HANSER AG
Normteile + Gelenke
CH - 8330 Pfäffikon

Tel +41 44 951 05 06
www.hanser.ch
verkauf@hanser.ch

GN 283 | Gelenk-Klemmverbinder

Edelstahl

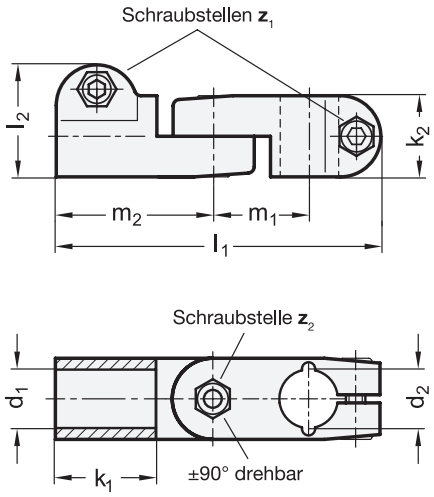

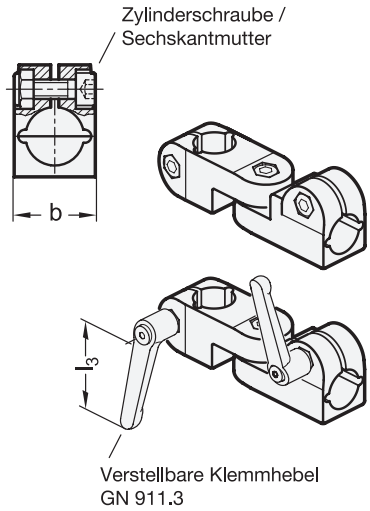

3 Kennziffer

2 mit 3 Edelstahl-Zylinderschrauben DIN 912

1 d_1 Bohrung	2 d_2 Bohrung						b Laschen-breite	k_1	k_2	l_1	l_2	m_1	m_2	z_1 Schraub-stellen	z_2 Schraub-stelle	Zubehör empf. Klemmhebel GN 911.3 für z_1 l_3		für z_2 l_3	
B 12	B 12	B 14	B 15	B 16	B 18	B 20	25	31,5	25	100	34,5	29,5	48,5	M6-20	M6-20	-	-	45	63
B 14	B 12	B 14	B 15	B 16	B 18	B 20	25	31,5	25	100	34,5	29,5	48,5	M6-20	M6-20	-	-	45	63
B 15	B 12	B 14	B 15	B 16	B 18	B 20	25	31,5	25	100	34,5	29,5	48,5	M6-20	M6-20	-	-	45	63
B 16	B 12	B 14	B 15	B 16	B 18	B 20	25	31,5	25	100	34,5	29,5	48,5	M6-20	M6-20	-	-	45	63
B 18	B 12	B 14	B 15	B 16	B 18	B 20	25	31,5	25	100	34,5	29,5	48,5	M6-20	M6-20	63	-	45	63
B 20	B 12	B 14	B 15	B 16	B 18	B 20	25	31,5	25	100	34,5	29,5	48,5	M6-20	M6-20	45	63	45	63

Ausführung

4

- Edelstahl **NI**
  - nichtrostend, 1.4308
  - matt gestrahlt
- Zylinderschrauben DIN 912
  Edelstahl, nichtrostend, 1.4301
- Sechskantmuttern DIN 985
  Edelstahl, nichtrostend, 1.4301
  selbstsichernd durch Polyamidring
- *Edelstahl-Eigenschaften → hanser.ch*
- RoHS

Zubehör

- Verstellbare Klemmhebel GN 911.3
  → hanser.ch

Hinweis

Die Gelenk-Klemmverbinder GN 283 bestehen aus Laschen-Klemmverbindern GN 273 und GN 275.

Die Klemmbohrungen sind mechanisch bearbeitet und ausgelegt für Konstruktionsrohre GN 990 bzw. DIN 2391, DIN 2395 und DIN 2462.

An den Schraubstellen z_1 verkleinern die Zylinderschrauben den Bohrungsquerschnitt zum Klemmen.

Wenn werkzeuglos geklemmt werden soll, können die Zylinderschrauben, durch die in der Tabelle als Zubehör angegebenen verstellbaren Klemmhebel GN 911.3 ersetzt werden.

siehe auch...

- *Gelenk-Klemmverbinder (Aluminium) GN 283 → hanser.ch*
- *Edelstahl-Konstruktionsrohre GN 990 → hanser.ch*
- *Halterohre / Haltestangen GN 480.1 → hanser.ch*
- *Laschen-Klemmverbinder GN 273 → hanser.ch*
- *Laschen-Klemmverbinder GN 275 → hanser.ch*

Bestellbeispiel

GN 283-B20-B14-2-NI (1 = B20, 2 = B14, 3 = 2, 4 = NI)

1	d_1
2	d_2
3	Kennziffer
4	Werkstoff