Dr. C. HANSER AG
Normteile + Gelenke
CH - 8330 Pfäffikon

Tel +41 44 951 05 06
www.hanser.ch
verkauf@hanser.ch

GN 287 | Gelenk-Klemmverbinder

Edelstahl

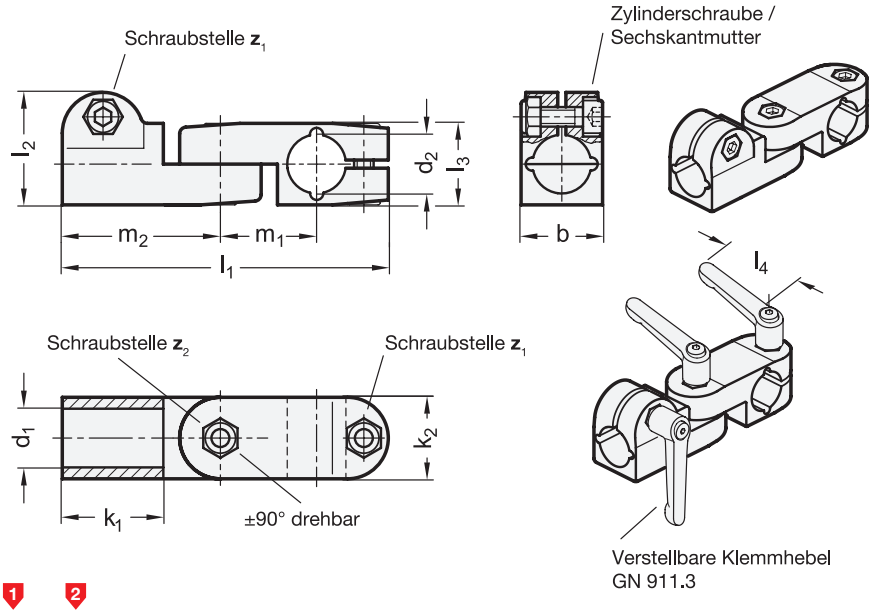

Rost frei

3 Kennziffer

2 mit 3 Edelstahl-Zylinderschrauben DIN 912

1 d_1 Bohrung	2 d_2 Bohrung						b	k_1	k_2	l_1	l_2	l_3	m_1	m_2	z_1 Schraubstellen	z_2 Schraubstelle	Zubehör empf. Klemmhebel GN 911.3 für z_1 l_4		für z_2 l_4	
B 12	B 12	B 14	B 15	B 16	B 18	B 20	25	31,5	25	100	34,5	25	29,5	48,5	M6-20	M6-20	-	-	45	63
B 14	B 12	B 14	B 15	B 16	B 18	B 20	25	31,5	25	100	34,5	25	29,5	48,5	M6-20	M6-20	-	-	45	63
B 15	B 12	B 14	B 15	B 16	B 18	B 20	25	31,5	25	100	34,5	25	29,5	48,5	M6-20	M6-20	-	-	45	63
B 16	B 12	B 14	B 15	B 16	B 18	B 20	25	31,5	25	100	34,5	25	29,5	48,5	M6-20	M6-20	-	-	45	63
B 18	B 12	B 14	B 15	B 16	B 18	B 20	25	31,5	25	100	34,5	25	29,5	48,5	M6-20	M6-20	63	-	45	63
B 20	B 12	B 14	B 15	B 16	B 18	B 20	25	31,5	25	100	34,5	25	29,5	48,5	M6-20	M6-20	45	63	45	63

Ausführung

4

- Edelstahl **NI**
  - nichtrostend, 1.4308
  - matt gestrahlt
- Zylinderschrauben DIN 912
  Edelstahl, nichtrostend, 1.4301
- Sechskantmuttern DIN 985
  Edelstahl, nichtrostend, 1.4301
  selbstsichernd durch Polyamidring
- *Edelstahl-Eigenschaften → hanser.ch*
- RoHS

Zubehör

- Verstellbare Klemmhebel GN 911.3
  → hanser.ch

Hinweis

Die Gelenk-Klemmverbinder GN 287 bestehen aus Laschen-Klemmverbindern GN 275 und GN 277.

Die Klemmbohrungen sind mechanisch bearbeitet und ausgelegt für Konstruktionsrohre GN 990 bzw. DIN 2391, DIN 2395 und DIN 2462.

An den Schraubstellen z_1 verkleinern die Zylinderschrauben den Bohrungsquerschnitt zum Klemmen.

Wenn werkzeuglos geklemmt werden soll, können die Zylinderschrauben, durch die in der Tabelle als Zubehör angegebenen verstellbaren Klemmhebel GN 911.3 ersetzt werden.

siehe auch...

- *Edelstahl-Konstruktionsrohre GN 990 → hanser.ch*
- *Halterohre / Haltestangen GN 480.1 → hanser.ch*
- *Laschen-Klemmverbinder GN 275 → hanser.ch*
- *Laschen-Klemmverbinder GN 277 → hanser.ch*

Bestellbeispiel

1 2 3 4
GN 287-B18-B15-2-NI

1	d_1
2	d_2
3	Kennziffer
4	Werkstoff