Dr. C. HANSER AG
Normteile + Gelenke
CH - 8330 Pfäffikon

Tel +41 44 951 05 06
www.hanser.ch
verkauf@hanser.ch

GN 412 Rastbolzen

mit Anschraubflansch

Kennziffer **1**

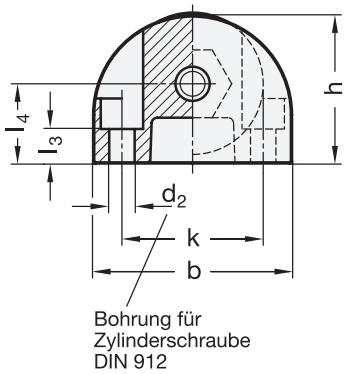

Form **B**

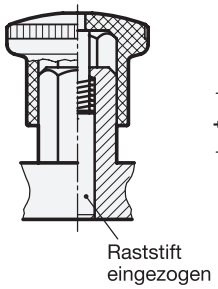

Kennziffer **2**

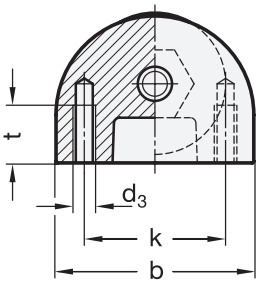

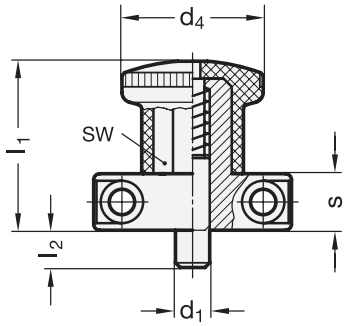

Form **C**

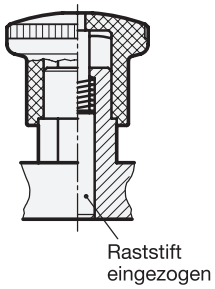

Rastsperre mit
6 Raststellungen (6x30°)

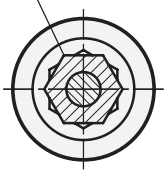

3 Form

B ohne Rastsperre
C mit Rastsperre

4 Kennziffer

1 Montage von vorne
2 Montage von hinten

1 d_1 Stift $^{0}_{-0,06}$ Bohrung $^{+0,05}_{+0,1}$	2 b	d_2	d_3	d_4	h	k	l_1	l_2 min.	l_3	l_4	s	t	Federdruck in N ≈ Anfang	Federdruck in N ≈ Ende
5	35	4,3	M 4	25	26	25	32	6	6	14	12	10	5	15
6	35	4,3	M 4	25	26	25	32	6	6	14	12	10	5	15
8	47	5,3	M 5	33	34	35	39	10	10	18	14	12	9	35
10	47	5,3	M 5	33	34	35	39	10	10	18	14	12	9	35

Ausführung

- Führung
  Zink-Druckguss
  kunststoffbeschichtet
  schwarz, strukturmatt
- Raststift
  Edelstahl
  nichtrostend, 1.4305
- Druckfeder
  Edelstahl
  nichtrostend, 1.4310
- Knopf
  Kunststoff (Polyamid PA)
  - schwarz, matt
  - nicht demontierbar
- *Edelstahl-Eigenschaften*
  → Hauptkatalog
- *Kunststoff-Eigenschaften*
  → Hauptkatalog
- RoHS-konform

Hinweis

Rastbolzen GN 412 zeichnen sich durch ihre kompakte Bauweise aus. Die Befestigung erfolgt wahlweise von vorne mit Zylinderschrauben oder durch Gewinde von hinten. Bei der Form C kann der Knopf nach dem Einziehen des Raststiftes um 30° gedreht werden, wodurch er mittels Rastsperre in „eingezogener" Position gehalten wird.

Die Abmessungen und Anschlussmaße sind für die Kombination mit Haltestücken GN 412.1 in Verbindung mit Positionierbuchsen GN 412.2 bzw. GN 412.3 abgestimmt.

siehe auch...

- *Haltestücke GN 412.1 → Hauptkatalog*
- *Positionierbuchsen mit Anlaufkegel GN 412.3 → Hauptkatalog*
- *Positionierbuchsen GN 412.2 → Hauptkatalog*

Bestellbeispiel

1 2 3 4
GN 412-6-35-B-1

1	d_1
2	b
3	Form
4	Kennziffer