Dr. C. HANSER AG
Normteile + Gelenke
CH - 8330 Pfäffikon

Tel +41 44 951 05 06
www.hanser.ch
verkauf@hanser.ch

EL 561 Befestigungswinkel

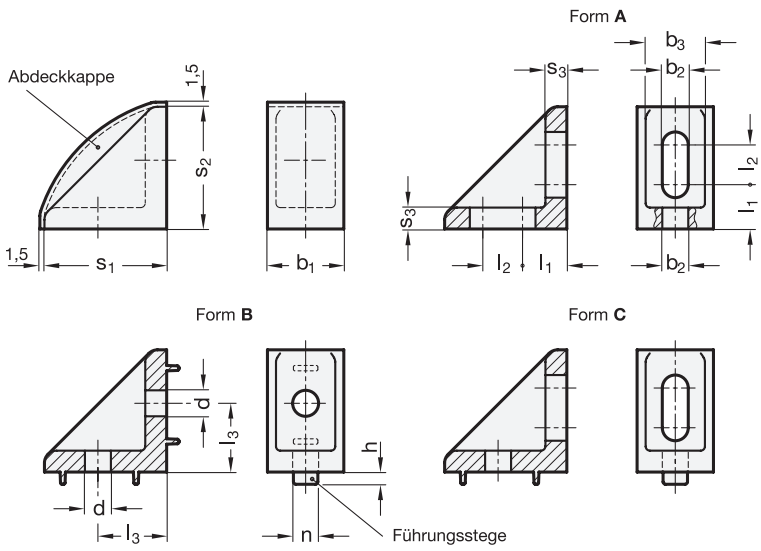

ELESA-Code SQT

Kennziffern

1	ohne Abdeckkappe
2	mit Abdeckkappe

Formen

A	2 x Langlöcher b_2, ohne Führungstege
B	2 x Bohrungen d, mit Führungstege
C	1 x Langoch b_2, ohne Führungstege, 1 x Bohrung d, mit Führungstege

b_1	n	s_1	s_2	s_3	b_2	b_3	d	h min.	l_1	l_2	l_3	Belastbarkeit M[Nm] max.	Anzugsmoment [Nm] min.
19	8	40	40	7	8,5	15	8,5	4	14,5	13	22,5	25	5
25	8	40	40	7	8,5	20	8,5	4	14,5	13	22,5	30	5
43 *	8	43	43	8	8,5	36	–	–	17	13	–	35	5

*) nur Form A lieferbar

Hinweis

Um bei Befestigungswinkeln EL 561 den Verstellbereich der Formen mit Langloch ausnutzen zu können, empfiehlt sich die Verwendung von Befestigungsschrauben mit niedrigem Kopf, z.B. Zylinderschrauben DIN 6912 oder Linsenschrauben ISO 7380.

Befestigungswinkel EL 561 sind universell einsetzbare Elemente. Für den Einsatz in Verbindung mit Profilsystemen sind Montagesets lieferbar.

Anwendungsbeispiel

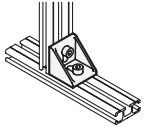

Belastbarkeit (siehe Tabelle)

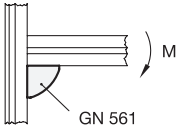

Ausführung

- Winkel
  Kunststoff
  Thermoplast (Polyamid PA)
  - glasfaserverstärkt
  - temperaturbeständig bis 100 °C
  - grau RAL 7046, matt
- Abdeckkappe
  Kunststoff
  Thermoplast (Polyester PBT)
  grau ähnlich RAL 7046, matt
- Kunststoff-Eigenschaften
  → Hauptkatalog
- RoHS-konform

Bestellbeispiele

EL 561-25-43-43-A-1

Norm | b_1 | s_1 | s_2 | Form | Kennziffer

Befestigungswinkel, Form A

EL 561-19-8-40-40-B-2

Norm | b_1 | n | s_1 | s_2 | Form | Kennziffer

Befestigungswinkel
Form B / Form C