**Dr. C. HANSER AG**
Normteile + Gelenke
CH - 8330 Pfäffikon

Tel +41 44 951 05 06
www.hanser.ch
verkauf@hanser.ch

# GN 607.3 Rastbolzen

für Montage an dünnwandige Teile, mit Rastsperre

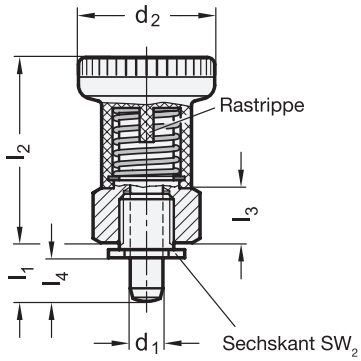


Raststift eingezogen

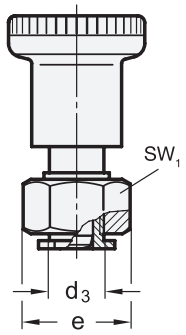


**Montagehinweis**

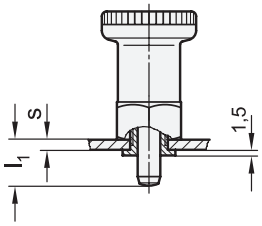


| 1 $d_1$ Stift $^{-0.02}_{-0.05}$ Bohrung H7 | 2 $l_1$ | $d_2$ | $d_3$ | e | $l_2$ | $l_3$ | $l_4$ Rastweg | s Klemmlänge | $sw_1$ | $sw_2$ | Federdruck in N ≈ Anfang | Federdruck in N ≈ Ende | Axiale Belastbarkeit in N |
|---|---|---|---|---|---|---|---|---|---|---|---|---|---|
| 6 | 8,5 | 25 | 10 | 19,5 | 34 | 10 | 6 | 1 ... 3 | 17 | 14 | 10 | 24 | 400 |
| 6 | 10,5 | 25 | 10 | 19,5 | 34 | 10 | 6 | 3 ... 5 | 17 | 14 | 10 | 24 | 400 |
| 8 | 10 | 31 | 12 | 22 | 40 | 12 | 7,5 | 1 ... 5 | 19 | 16 | 13 | 23 | 500 |
| 8 | 12 | 31 | 12 | 22 | 40 | 12 | 7,5 | 3 ... 5 | 19 | 16 | 13 | 23 | 500 |

## Ausführung

3

- Führung Stahl verzinkt, blau passiviert — **ST**
- Raststift Edelstahl
  - nichtrostend, 1.4305
  - chemisch vernickelt
- Knopf Kunststoff (Polyamid PA)
  - schwarz, matt
  - nicht demontierbar
- *Belastbarkeitshinweise → hanser.ch*
- *ISO-Passungen → hanser.ch*
- *Edelstahl-Eigenschaften → hanser.ch*
- *Kunststoff-Eigenschaften → hanser.ch*
- RoHS-konform

## Zubehör

- Doppel-Ringschlüssel GN 607.9-SW14-SW16 als Montagehilfe

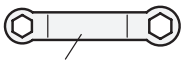

1 mm dick

## Hinweis

Rastbolzen GN 607.3 ermöglichen eine einfache Montage bei kleinen Wandstärken.

Dabei ist zu beachten, dass je nach Klemmlänge „s“ und Bolzenlänge „$l_1$”, bzw. Lage der Sechskantschraube der Bolzen beim Betätigen nicht immer voll „eingezogen” wird, also noch vorstehen kann.

Konstruktionsbedingt ist die Positionierungsgenauigkeit des Rastbolzens geringer als bei GN 607.

Rastbolzen mit Rastsperre werden eingesetzt, wenn der Raststift zeitweise nicht vorstehen soll. Hierzu wird der Knopf nach dem Einziehen des Stiftes um 90° gedreht. Durch eine Rastkerbe wird der Knopf in dieser Position gehalten.

siehe auch...

- *Zusammenstellung der Rastbolzen-Bauarten → hanser.ch*
- *Positionierbuchsen GN 412.2 / GN 412.4 → hanser.ch*
- *Positionierbuchsen mit Anlaufkegel GN 412.3 / GN 412.5 → hanser.ch*

Bestellbeispiel

1 2 3

GN 607.3-8-10-ST

| | |
|---|---|
| 1 | $d_1$ |
| 2 | $l_1$ |
| 3 | Werkstoff |