**Dr. C. HANSER AG**
Normteile + Gelenke
CH - 8330 Pfäffikon

Tel +41 44 951 05 06
www.hanser.ch
verkauf@hanser.ch

# GN 612.8

## Rastriegel

Führung aus Zink-Druckguss

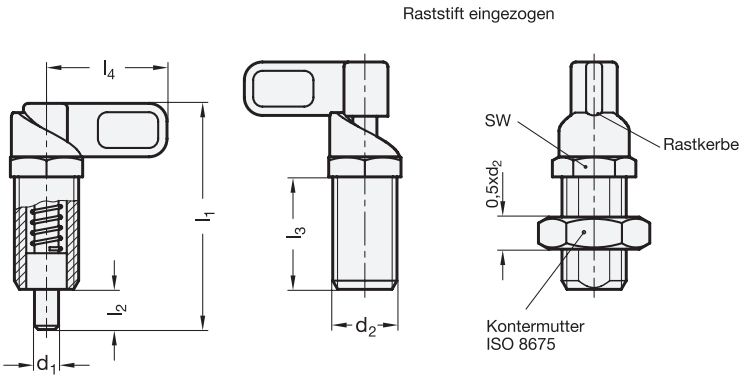


**Montagehinweis**

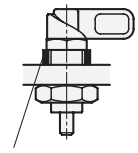

Distanzring GN 609

**Formen**

| | |
|---|---|
| A | ohne Kontermutter |
| AK | mit Kontermutter |

| $d_1$ Stift -0,05 Bohrung $^{+0,1}_{+0,05}$ | $d_2$ | $l_1$ | $l_2$ | $l_3$ | $l_4$ | SW | Federdruck in N ≈ Anfang | Ende |
|---|---|---|---|---|---|---|---|---|
| 4 | M 12 x 1,5 | 48 | 8 | 25 | 25 | 13 | 8 | 22 |
| 5 | M 12 x 1,5 | 48 | 8 | 25 | 25 | 13 | 8 | 22 |
| 6 | M 12 x 1,5 | 48 | 8 | 25 | 25 | 13 | 8 | 22 |
| 6 | M 16 x 1,5 | 56,5 | 10 | 28 | 30 | 18 | 11 | 30 |
| 8 | M 16 x 1,5 | 56,5 | 10 | 28 | 30 | 18 | 11 | 30 |
| 8 | M 20 x 1,5 | 69,5 | 12 | 36 | 37 | 22 | 20 | 56 |
| 10 | M 16 x 1,5 | 56,5 | 10 | 28 | 30 | 18 | 11 | 30 |
| 10 | M 20 x 1,5 | 69,5 | 12 | 36 | 37 | 22 | 20 | 56 |
| 12 | M 20 x 1,5 | 69,5 | 12 | 36 | 37 | 22 | 20 | 56 |

## Hinweis

Rastriegel GN 612.8 werden eingesetzt, wenn der Raststift zeitweise nicht vorstehen soll. Durch Drehen des Riegels um 180° wird der Raststift eingezogen. Die Rastkerbe ermöglicht ein sicheres Positionieren.

Bei diesen Rastriegeln mit Führung aus Zink-Druckguss handelt es sich um eine sehr preisgünstige Ausführung.

siehe auch...

- Haltestücke GN 612.1 (Montagehilfe) → Hauptkatalog
- Haltestücke GN 412.1 (Montagehilfe) → Hauptkatalog
- Distanzringe GN 609 → Hauptkatalog
- Flache Edelstahl-Sechskantmuttern GN 909.5 → Hauptkatalog

## Ausführung

▶ Führung
Zink-Druckguss
- korrosionsgeschützt durch ZNDG Pass nano®-Beschichtung
- anthrazitfarben

▶ Raststift
Stahl
verzinkt, blau passiviert

▶ Riegel
Kunststoff (Polyamid PA)
- schwarz, matt
- nicht demontierbar

▶ Kunststoff-Eigenschaften
→ Hauptkatalog

▶ RoHS-konform

## Bestellbeispiel

**Rastriegel**
**GN 612.8-8-M16x1,5-A**

Norm | $d_1$ | $d_2$ | Form