Dr. C. HANSER AG
Normteile + Gelenke
CH - 8330 Pfäffikon

Tel +41 44 951 05 06
www.hanser.ch
verkauf@hanser.ch

GN 613 Rastbolzen

Stahl / Edelstahl

ohne Rastsperre

Form **A**

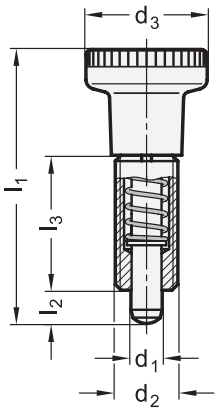

Form **AK**

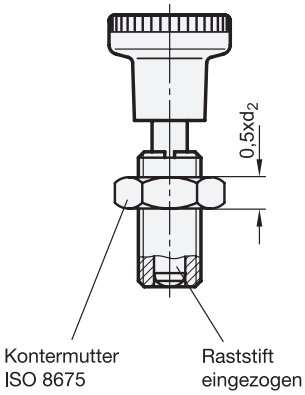

Form **G**

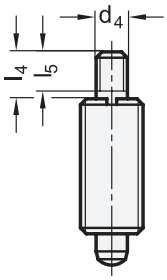

2 **Form**

A	mit Kunststoff-Knopf, ohne Kontermutter
AK	mit Kunststoff-Knopf, mit Kontermutter
AN	mit Edelstahl-Knopf, ohne Kontermutter
AKN	mit Edelstahl-Knopf, mit Kontermutter
G	mit Gewindezapfen, ohne Kontermutter
GK	mit Gewindezapfen, mit Kontermutter

1

d_1 Stift $^{-0,02}_{-0,05}$ Bohrung H7	d_2	d_3	d_4	l_1 ≈	l_2	l_3	l_4	l_5	Federdruck in N ≈ Stahl Anfang	Stahl Ende	Edelstahl Anfang	Edelstahl Ende	Artikel-Nr. Schraubendreher
5	M 10 x 1	21	M 5	45	5	22	6	4,5	7	17	6	15	GN 613.1-5
6	M 12 x 1,5	25	M 6	54,5	6	26	10	8	9	24	8	21	GN 613.1-6
8	M 16 x 1,5	31	M 8	69	8	34	12	10	11	30	9	26	GN 613.1-8
10	M 20 x 1,5	31	M 8	80	10	43	12	12	19	45	17	40	GN 613.1-10

Ausführung

3

- Stahl —
  - brüniert
  - Raststift gehärtet
- Edelstahl **NI**
  - nichtrostend, 1.4305
  - Raststift chemisch vernickelt
- Knopf Form A / AK
  - Kunststoff (Polyamid PA)
  - schwarz, matt
  - nicht demontierbar
- Knopf Form AN / AKN
  - Edelstahl nichtrostend, 1.4305
  - nicht demontierbar
- *Belastbarkeitshinweise → hanser.ch*
- *ISO-Passungen → hanser.ch*
- *Edelstahl-Eigenschaften → hanser.ch*
- *Kunststoff-Eigenschaften → hanser.ch*
- RoHS-konform

Zubehör

- Schraubendreher GN 613.1 (Artikel-Nr. siehe Tabelle)

Hinweis

Form G bzw. GK der Rastbolzen GN 613 ist für Anwendungsfälle gedacht, bei welchen die Betätigung des Raststiftes nicht mit dem Standardknopf erfolgt. Die Rastbolzen sind konstruktiv so ausgelegt, dass der Raststift in Endstellung (Druckfeder ist „auf Block“) auch axiale Kräfte aufnehmen kann. Für Anwendungsfälle, bei denen diese wesentlich über der vom Bedienenden aufgebrachten Zugkraft liegen (Form G), sind Rastbolzen GN 817 vorzuziehen.

Falls zum Einschrauben erforderlich, kann ein spezieller Schraubendreher GN 613.1 geliefert werden, der unter den ausgerasteten Knopf geschoben, in den Schraubenschlitz eingreift.

siehe auch...
- *Zusammenstellung der Rastbolzen-Bauarten → hanser.ch*

Bestellbeispiel (Stahl, mit Gewindezapfen)

1 **2**

GN 613-8-G

1	d_1
2	Form

Bestellbeispiel (Edelstahl, mit Edelstahl-Knopf)

1 **2** **3**

GN 613-5-AKN-NI

1	d_1
2	Form
3	Werkstoff