Dr. C. HANSER AG
Normteile + Gelenke
CH - 8330 Pfäffikon

Tel +41 44 951 05 06
www.hanser.ch
verkauf@hanser.ch

GN 649.1 Adapter

für Halter für Flächenelemente GN 649 an Rundrohre

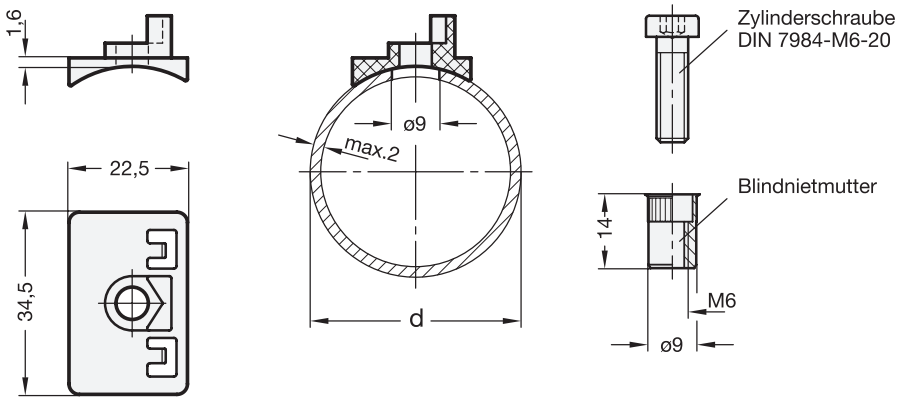

ELESA original design APC.

Montagehinweis

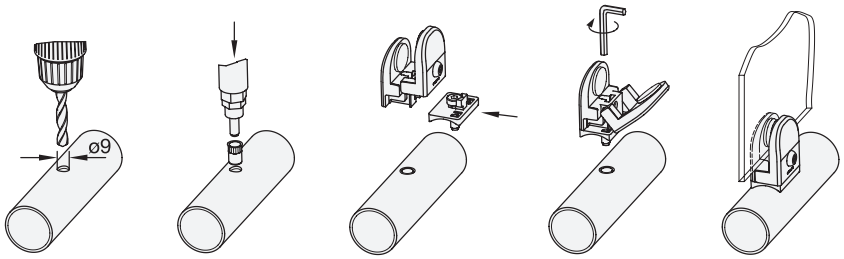

Bohrung einbringen | Blindnietmutter montieren | Adapter mit der Zylinderschraube unter den Halter schieben | Adapter und Halter fest-schrauben | Flächenelement montieren

1 **d** Rohr-Ø von - bis	Artikel-Nr.
30 - 34	GN 649.1-30-34
40 - 43	GN 649.1-40-43
48 - 52	GN 649.1-48-52

Ausführung

- Kunststoff (Polyamid PA)
  - glasfaserverstärkt
  - temperaturbeständig bis 80 °C
  - grau, matt, RAL 7042
- Flache Zylinderschraube DIN 7984-M6
  Stahl
  verzinkt, blau passiviert
- Blindnietmutter M6
  Stahl
  verzinkt, blau passiviert
- RoHS-konform

Hinweis

Adapter 649.1 erlauben die Montage von Haltern für Flächenelemente GN 649 an Rundrohre.

Zur Montage der Blindnietmutter M6 ist eine marktübliche Blindniet-mutternzange bzw. ein Setzgerät erforderlich.

Die Blindnietmutter und die flache Zylinderschraube DIN 7984-M6 gehören zum Lieferumfang.

Bestellbeispiel		
1 GN 649.1-30-34	1	d