Dr. C. HANSER AG
Normteile + Gelenke
CH - 8330 Pfäffikon

Tel +41 44 951 05 06
www.hanser.ch
verkauf@hanser.ch

GN 722.2 Federriegel

Stahl / Edelstahl

mit Anschraubflansch, rechtwinklig zum Raststift

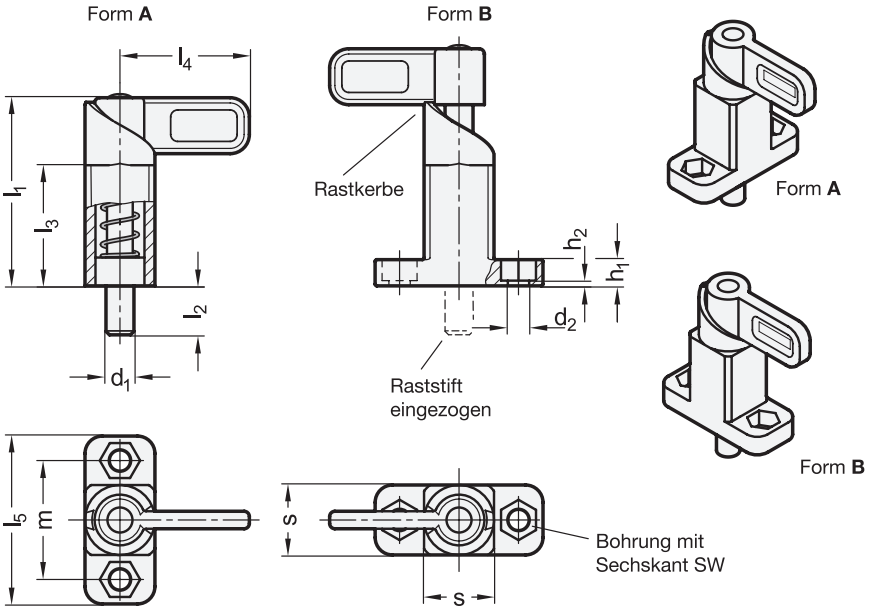

3 Form

A Riegelstellung rechtwinklig zu Befestigungsbohrungen

B Riegelstellung parallel zu Befestigungsbohrungen

1 d_1 Stift $^{-0,05}_{-0,25}$ Bohrung $^{+0,1}_{+0,3}$	2 s	d_2 +0,2	h_1	h_2	l_1 ≈	l_2	l_3	l_4	l_5	m	sw	Federdruck in N ≈ Anfang	Federdruck in N ≈ Ende
8	20	6,1	7,5	1,5	54	14	35	37	48	34	10	15	50
10	20	6,1	7,5	1,5	54	14	35	37	48	34	10	15	50
12	20	6,1	7,5	1,5	54	14	35	37	48	34	10	15	50
14	20	6,1	7,5	1,5	54	14	35	37	48	34	10	15	50
16	30	10,1	15	5	83	20	54	55	80	55	17	30	110
20	30	10,1	15	5	83	20	54	55	80	55	17	30	110

Ausführung 4

- Führung
  Stahl-Feinguss
  - verzinkt, blau passiviert **ZB**
  - verzinkt und kunststoffbeschichtet schwarz, RAL 9005, strukturmatt **SW**
  - Riegel
    Stahl-Feinguss
    verzinkt, blau passiviert
  - Raststift
    Stahl, verzinkt, blau passiviert
  - Druckfeder
    Edelstahl, nichtrostend, 1.4571
- Führung / Riegel
  Edelstahl-Feinguss **A4**
  schweißbar, nichtrostend, 1.4408
  - Raststift
    Edelstahl, nichtrostend, 1.4401
  - Druckfeder
    Edelstahl, nichtrostend, 1.4571
- *Belastbarkeitshinweise → hanser.ch*
- *Edelstahl-Eigenschaften → hanser.ch*
- RoHS

Hinweis

Bei Federriegeln GN 722.2 wird der Raststift über die Kurve der Führung durch eine 180°-Drehung des Riegels eingezogen. Die Rastkerbe am oberen Ende der Kurve bewirkt, dass der Riegel gehalten wird wenn der Raststift zeitweise nicht vorstehen soll.

Federriegel GN 722.2 in den Ausführungen **ZB** und **SW** sind für Anwendungen im Stahlbau konzipiert, in Edelstahl **A4** ist der Einsatz in besonders aggressiven Umgebungen möglich. Die Maßtoleranzen zwischen Bolzen und Führung sind so gewählt, dass die Funktionssicherheit auch bei groben Anwendungen oder Verschmutzung gewährleistet ist.

Die Befestigung kann sehr flexibel gestaltet werden. Die Bohrungen mit Sechskant erlauben die Verwendung von Zylinderschrauben DIN 912 und Sechskantschrauben oder -muttern nach DIN 931 bzw. DIN 934.

siehe auch...
- *Zusammenstellung der Rastriegel-Bauarten → hanser.ch*
- *Positionierbuchsen GN 412.2 / GN 412.4 → hanser.ch / → hanser.ch*
- *Rastriegel GN 612.10 mit Anschraubflansch → hanser.ch*

Bestellbeispiel

1 2 3 4
GN 722.2-12-20-B-SW

1	d_1
2	s
3	Form
4	Oberfläche / Werkstoff