Dr. C. HANSER AG
Normteile + Gelenke
CH - 8330 Pfäffikon

Tel +41 44 951 05 06
www.hanser.ch
verkauf@hanser.ch

EL 748

Stopfen für Öl-Einfüllstutzen

mit DIN-Einfüllsymbol

ELESA-Code TPC.

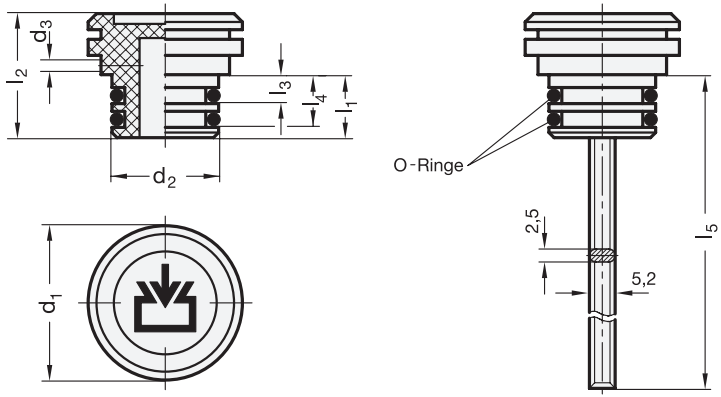

Hinweis

Öl-Einfüllstutzen EL 748 mit DIN-Einfüllsymbol benötigen zur Montage kein Gewinde. Die Mindest-Wandstärke des Behälters beträgt 6,5 mm (l_3).

MAX-MIN-Markierungsstriche können auf den Flächen des Ölmessstabes leicht angebracht werden.

Kennziffern

1	ohne Entlüftungsbohrung
2	mit Entlüftungsbohrung

Formen

A	ohne Ölmessstab
B	mit Ölmessstab

d_1	d_2 +0,2	d_3 Entlüftungs-bohrung	l_1	l_2	l_3	l_4	l_5
30	20	2	14	29	6,5	10,5	188
35	26	2	14	29	6,5	10,5	188

Ausführung

- Kunststoff (Polypropylen PP)
  - schwarz, matt
  - temperaturbeständig bis 100 °C
- O-Ring Gummi NBR (Perbunan)
- Ölmessstab Stahl phosphatiert
- Elastomer-Eigenschaften → Hauptkatalog
- Kunststoff-Eigenschaften → Hauptkatalog
- RoHS-konform

Auf Anfrage

- Ölmessstab mit Markierungszeichen
- Ölmessstab in Sonderlängen

Bestellbeispiel

Stopfen
für Öl-Einfüllstutzen
EL 748-30-20-B-1

Norm | d_1 | d_2 | Form | Kennziffer