Dr. C. HANSER AG
Normteile + Gelenke
CH - 8330 Pfäffikon

Tel +41 44 951 05 06
www.hanser.ch
verkauf@hanser.ch

GN 821 Spannverschlüsse

Stahl / Edelstahl

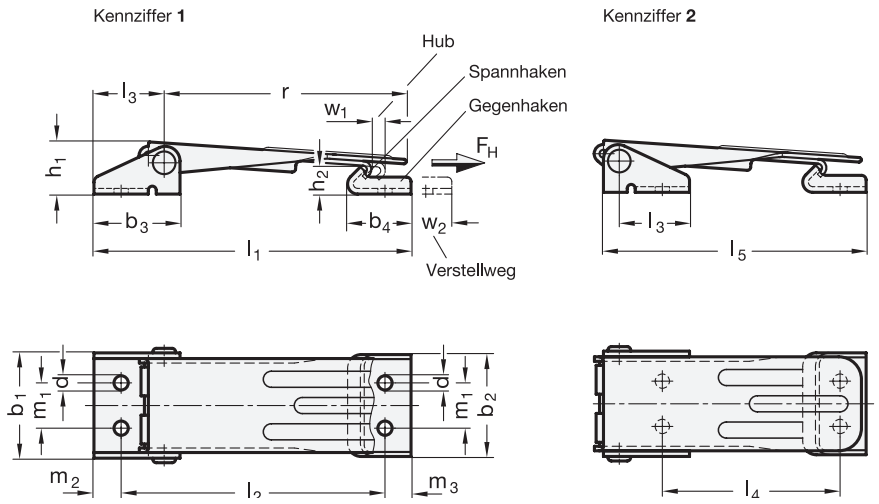

2 Form

- **A** ohne Sicherung
- **S** mit Sicherung
- **SV** für Sicherung mit Vorhängeschloß
- **SS** mit Schloß

4 Kennziffer

- **1** lange Ausführung
- **2** kurze Ausführung

1

Größe	F_H in N Haltekraft	b_1	b_2	b_3	b_4	h_1	h_2	h_3	h_4	l_1 min. Kennziffer 1 Form A Form SV	l_1 min. Kennziffer 1 Form S Form SS	l_2 min. Kennziffer 1 Form A Form SV	l_2 min. Kennziffer 1 Form S Form SS
400	4000	46,5	45	38	27	22	12	28,5	32,5	144	147	120,5	123,5

Größe	l_3	l_4 min. Kennziffer 2 Form A Form SV	l_4 min. Kennziffer 2 Form S Form SS	l_5 min. Kennziffer 2 Form A Form SV	l_5 min. Kennziffer 2 Form S Form SS	d	m_1	m_2	m_3	r	w_1 ≈ Hub	w_2 ≈ Verstellweg Form A Form SV	w_2 ≈ Verstellweg Form S Form SS
400	32	80,5	83,5	118	121	6,3	20	12	11,5	107,5	6,5	15	8

Ausführung

3

- Stahl **ST**
  verzinkt, blau passiviert
- Edelstahl **NI**
  nur Form A, S und SV
  - Blechteile
    nichtrostend 1.4301
  - Spannhaken / Bolzen
    nichtrostend, 1.4305
- *Edelstahl-Eigenschaften → hanser.ch*
- RoHS-konform

Hinweis

Spannverschlüsse GN 821 werden u. a.eingesetzt zum sicheren Halten von Klappen, Behälterdeckeln und dergleichen. Durch die Totpunktüberschreitung halten sie vibrationsfest.

Über den Hubweg w_1 des Spannhakens können die zu verbindenden Teile beim Spannen bis zu 6 mm zusammengezogen werden. Der Verstellbereich w_2 wird über eine Spindel M6 des Spannhakens erzielt.

Die Formen S, SV und SS verhindern ein unbeabsichtigtes Lösen des Spannverschlusses.

In der Standardausführung haben die Spannverschlüsse der Formen SS dasselbe Schloß bzw. denselben Schlüssel.

Die in der Tabelle angegebene Haltekraft ist ein Richtwert für die mögliche statische Zugbeanspruchung des Spannverschlusses. Je nach Einsatzbedingung, z.B. durch Vibrationen oder schlagartige Beanspruchung, kann die Haltekraft beeinträchtigt sein.

Der Gegenhaken gehört zum Lieferumfang.

siehe auch...
- *Verschluss-Spanner GN 851 → hanser.ch*

Bestellbeispiel		
GN 821-400-SV-NI-2 (1 2 3 4)	1	Größe
	2	Form
	3	Werkstoff
	4	Kennziffer

Dr. C. HANSER AG
Normteile + Gelenke
CH - 8330 Pfäffikon

Tel +41 44 951 05 06
www.hanser.ch
verkauf@hanser.ch

Fortsetzung GN 821 Spannverschlüsse

Dargestellt ist jeweils die lange Ausführung (Kennziffer 1)

Form **A**
ohne Sicherung

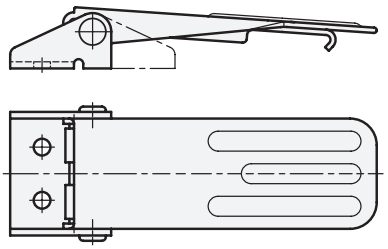

Form **S**
mit Sicherungsbügel

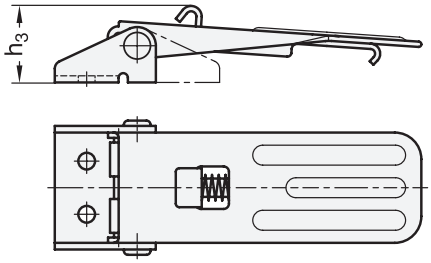

Form **SV**
für Sicherung mit Vorhängeschloß

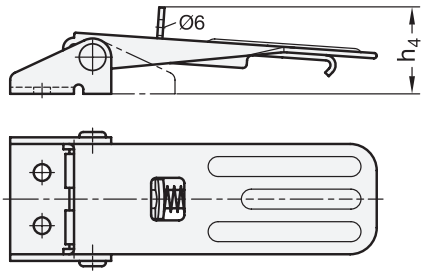
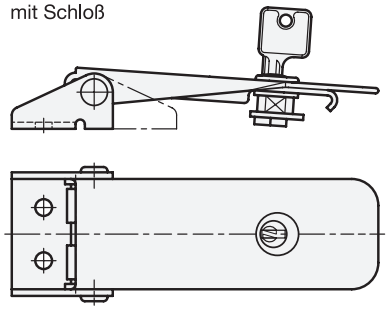
Form **SS**
mit Schloß