Dr. C. HANSER AG
Normteile + Gelenke
CH - 8330 Pfäffikon

Tel +41 44 951 05 06
www.hanser.ch
verkauf@hanser.ch

GN 850.1 Verschlussspanner

Stahl / Edelstahl

für Zugspannung

Form **T**

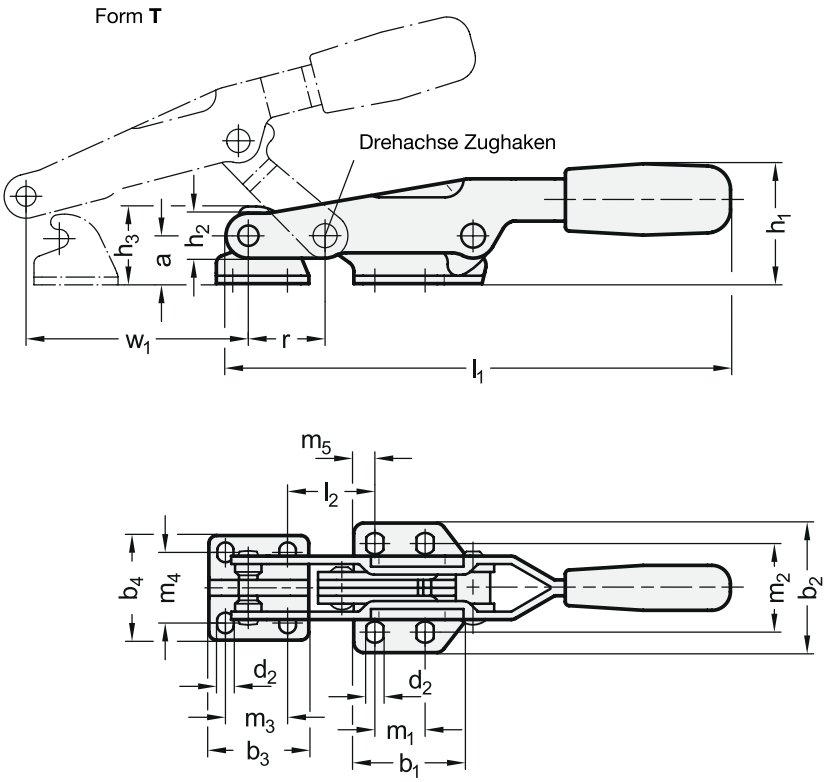

2 Form

- **T** mit Zugachse, mit Gegenhalter
- **TF** ohne Zugachse, ohne Gegenhalter
- **TG** mit Zugachse, mit Gegenhalter, mit Zuganker mit Öse
- **TT** mit Zugachse, mit Gegenhalter, mit Zuganker mit T-Stück
- **TU** mit Zugachse, mit Gegenhalter, mit Zuganker mit Haken

Form **TF**

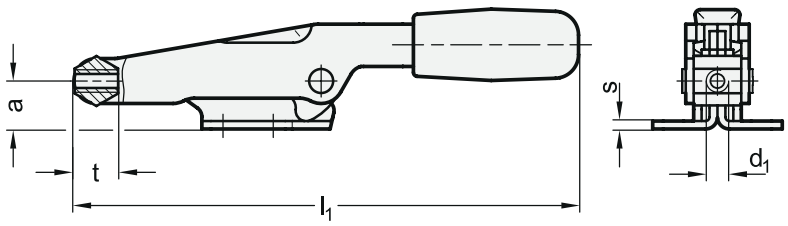

Funktionsprinzip

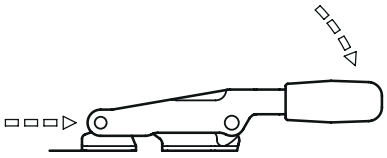

1

Größe	F_H in N Haltekraft	a	b_1	b_2	b_3	b_4	b_5	b_6	b_7	d_1	d_2	d_3	d_4	d_5	h_1 ≈	h_2	h_3	h_4
500	5000	19	50	49	35	34	18	38	10	M 8	6,5	6,7	7	8	45	17	30	28
1000	10000	28	61	63	50	41	26	50	11	M 10	8,5	8,5	9	10	56	20	40,5	39

Größe	l_1 ≈	l_2 ≈	l_3 ≈ Form TG	l_4 ≈ Form TT	l_5 ≈ Form TU	l_6	m_1	m_2	m_3	m_4	m_5	m_6	r ≈	s	t	w_1 Hub	w_2 ≈ Verstell-weg
500	197	33	76,5	76,5	76,5	34	19	33,5	19	22,3	8	25,4	35	3	16	83	8
1000	242	34	95,5	93	93	42	32	45	31	25,4	8	31	45	4	19	110	12

Dr. C. HANSER AG
Normteile + Gelenke
CH - 8330 Pfäffikon

Tel +41 44 951 05 06
www.hanser.ch
verkauf@hanser.ch

Form **TG**
Zuganker mit Öse

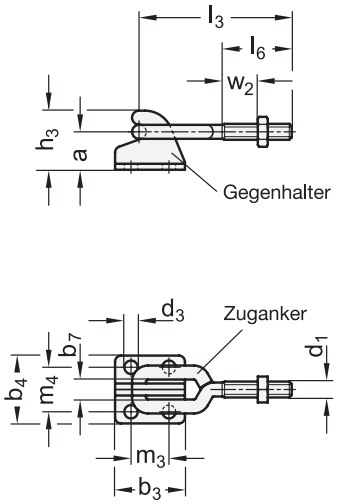

Form **TT**
Zuganker mit T-Stück

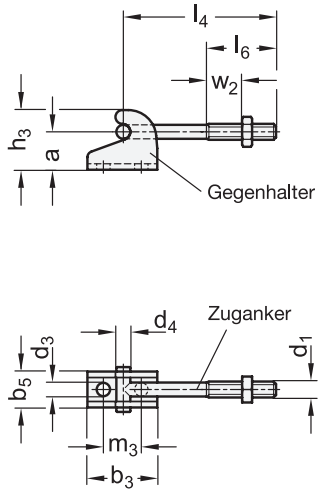

Form **TU**
Zuganker mit Haken

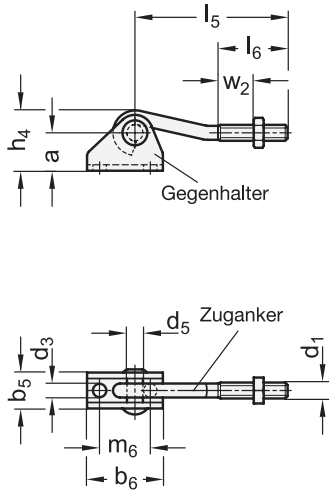

Ausführung

3

- Stahl —
  - Einsatzstahl C10
    verzinkt, blau passiviert
  - Zuganker
    Stahl St 37
    verzinkt, blau passiviert
- Edelstahl **NI**
  nichtrostend, 1.4301
- alle beweglichen Teile mit
  Spezialfett geschmiert
- solide geformter Kunststoffgriff
  rot, ölbeständig
- *Edelstahl-Eigenschaften → hanser.ch*
- RoHS

Hinweis

Verschlussspanner GN 850.1 sind besonders für das schnelle Verschließen und Befestigen von Deckeln, Klappen und Formen geeignet.

Beim Spannen wird die Schwenkbewegung des Betätigungshebels in eine Axialbewegung der Zugachse / des Zughakens umgewandelt und sorgt für ein formschlüssiges Halten.

Verschlussspanner der Form T sind mit einer am Spannarm fest verbundenen Zugachse ausgestattet. Die Form TF kann durch das Anbringen von individuellen Zugankern für spezifische Anwendungen verwendet werden. Zuganker von Verschlussspannern der Formen TG, TT und TU sind entlang des Vestellwegs w_2 justierbar.

siehe auch...

- *Allgemeine Hinweise zu Schnellspannern → hanser.ch*
- *Verschlussspanner GN 850.2 (Stahl / Edelstahl, mit Verriegelung) → hanser.ch*

Bestellbeispiel (Stahl)		
1 2	1	**Größe**
GN 850.1-500-TF	2	**Form**

Bestellbeispiel (Edelstahl)		
1 2 3	1	**Größe**
GN 850.1-1000-TG-NI	2	**Form**
	3	**Werkstoff**