Dr. C. HANSER AG
Normteile + Gelenke
CH - 8330 Pfäffikon

Tel +41 44 951 05 06
www.hanser.ch
verkauf@hanser.ch

GN 928 | Klemmelemente „Spannrund“

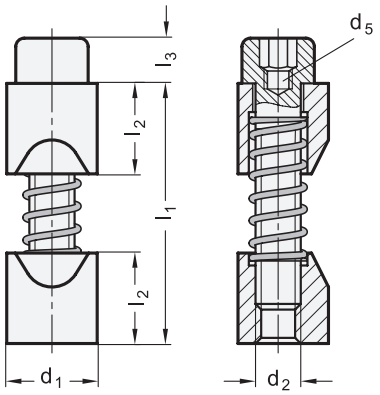

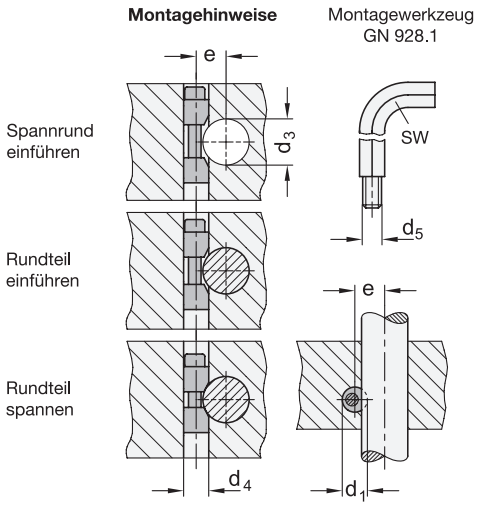

1											
d_1 h11	d_2	d_3 Rundteil	d_4 H7	d_5	e +0,2	l_1 max.	l_2	l_3	sw	Max. Anzugs-moment in Nm	Artikel-Nr. Montagewerkzeug
8	M 4	6 ... 10	8	M 2,5	$\frac{d_3}{2}$ + 2,8	22	8	4	3	2,9	GN 928.1-3
10	M 5	10 ... 15	10	M 3	$\frac{d_3}{2}$ + 3,3	30	10	5	4	6	GN 928.1-4
12	M 6	15 ... 20	12	M 4	$\frac{d_3}{2}$ + 3,5	36	12	6	5	10	GN 928.1-5
16	M 8	20 ... 30	16	M 5	$\frac{d_3}{2}$ + 4	48	16	8	6	25	GN 928.1-6
20	M 10	30 ... 40	20	M 6	$\frac{d_3}{2}$ + 4,8	60	20	10	8	46	GN 928.1-8
25	M 12	40 ... 60	25	M 8	$\frac{d_3}{2}$ + 5,6	72	25	12	10	82	GN 928.1-10
30	M 16	60 ... 125	30	M 10	$\frac{d_3}{2}$ + 7,9	85	30	16	14	206	GN 928.1-14

Ausführung

2

- Stahl —
  - brüniert
  - Zylinderschraube DIN 912 verzinkt, blau passiviert
- Edelstahl **NI**
  - nichtrostend, 1.4305
  - Zylinderschraube DIN 912 Edelstahl, nichtrostend
- *ISO-Passungen → hanser.ch*
- *Edelstahl-Eigenschaften → hanser.ch*
- RoHS

Zubehör

- Montagewerkzeug GN 928.1 → *hanser.ch* (Artikelnummer siehe Tabelle)

Hinweis

Mit dem Klemmelement „Spannrund“ GN 928 können runde Teile im Durchmesserbereich von 6 bis 125 mm schnell, präzise und wirtschaftlich gespannt werden.

Das Gewinde d_5 dient zur Aufnahme des Montagewerkzeuges oder einer Schraube, womit das Klemmelement bei der Montage axial gehalten werden kann.

Bestellbeispiel (Stahl)		
1 **GN 928-16**	1	d_1

Bestellbeispiel (Edelstahl)		
1 2 **GN 928-8-NI**	1	d_1
	2	Werkstoff