Dr. C. HANSER AG
Normteile + Gelenke
CH - 8330 Pfäffikon

Tel +41 44 951 05 06
www.hanser.ch
verkauf@hanser.ch

Konstruktions- und Montagehinweise für Rastbolzen GN 817.3 (Raststift zylindrisch)

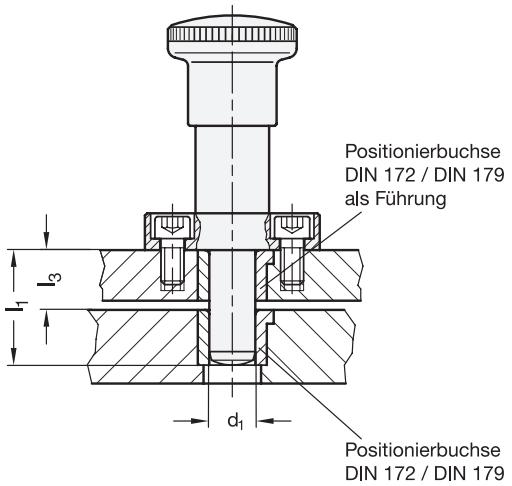

Je Rastbolzendurchmesser d_1 stehen zwei Bolzenlängen l_1 zur Auswahl.

Die Länge l_3 muss ein vollständiges Ausrasten des Raststifts sicherstellen, Buchsenlänge und Plattendicke plus eventuellem Spalt können darin in gewissen Grenzen gewählt werden.

Zur Aufnahme der Buchsen mit der Toleranz n6 ist in der Regel eine dem Außendurchmesser entsprechende Bohrung mit der Toleranz H7 vorgesehen.

Ein Auszug von geeigneten Positionierbuchsen DIN 172 und DIN 179 ist im Folgenden auf → *hanser.ch* zusammengestellt.

siehe auch...
• *Rastbolzen GN 817.3 (Raststift zylindrisch) → hanser.ch*

Konstruktions- und Montagehinweise für Rastbolzen GN 817.5 (Raststift konisch)

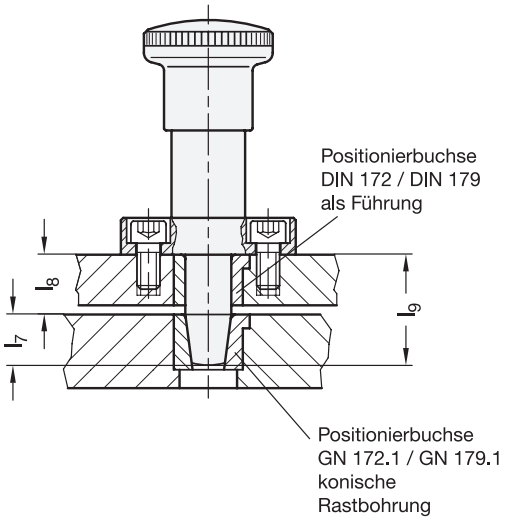

Die Länge l_7 ist durch die Eindringtiefe des Raststifts in den Konus der Buchse fest bestimmt.

Die Länge l_8 muss ein vollständiges Ausrasten des Raststifts sicherstellen, Buchsenlänge und Plattendicke plus eventuellem Spalt können darin in gewissen Grenzen gewählt werden.

Eingerastet muss der Stift min. 0,5 mm Resthub haben, damit der konische Teil des Stifts spielfrei im Konus der Positionierbuchse sitzt.

Je Bolzendurchmesser d_1 stehen zwei Bolzenlängen l_1 zur Auswahl (siehe Produkttabelle).

Für einen sicheren Resthub gilt: $l_9 = l_1 - 0{,}5$ mm

Zur Aufnahme der Buchsen mit der Toleranz n6 ist in der Regel eine dem Außendurchmesser entsprechende Bohrung mit der Toleranz H7 vorgesehen.

Ein Auszug von geeigneten Positionierbuchsen DIN 172 / DIN 179 mit zylindrischer Bohrung und Positionierbuchsen GN 172.1 / GN 179.1 mit konischer Bohrung ist im Folgenden auf → *hanser.ch* zusammengestellt.

siehe auch...
• *Rastbolzen GN 817.5 (Raststift konisch) → hanser.ch*