Dr. C. HANSER AG
Normteile + Gelenke
CH - 8330 Pfäffikon

Tel +41 44 951 05 06
www.hanser.ch
verkauf@hanser.ch

GN 880 | Ölablassventile

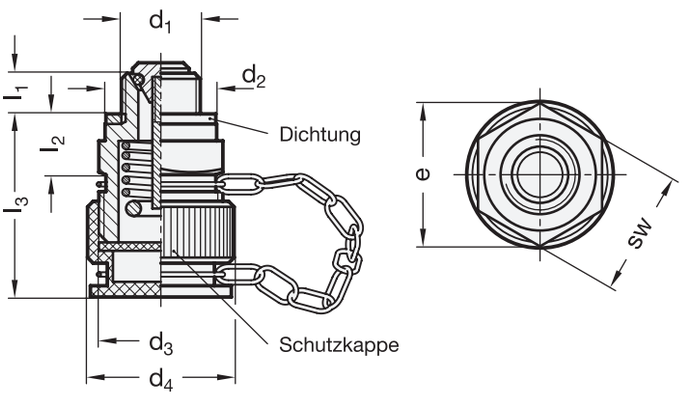

Hinweis

Ölablassventile GN 880 sind beim drucklosen Ölablass einsetzbar. Ebenso bedingt auch bei durch Absaugung vorgesehener Entleerung.

Die Durchflussmenge (l/min.) hängt von der Viskosität des Mediums, der Füllmenge und der Temperatur ab. Richtwerte auf Anfrage.

Weitere Merkmale sind:
- einfache, sichere Handhabung
- optimaler Durchfluss
- hohe Druckbeständigkeit (bis 100 bar)
- hohe Temperaturbeständigkeit (-30 °C bis +160 °C)
- zu 100 % auf Dichtigkeit geprüft
- TÜV- und DLG-geprüft

siehe auch...
- Anschlusstücke GN 880.1 → Hauptkatalog

Form
K | mit Kunststoff-Schutzkappe und Kette

d_1 Stahl		Messing		d_2	d_3 Anschlussgewinde für GN 880.1	d_4	e =	l_1	l_2	l_3	SW
M 14 x 1,5	G ¼	–	–	20	M22x1,5	26	25,4	7,5	10,5	31	22
M 16 x 1,5	–	–	–	22	M22x1,5	26	25,4	7,5	10,5	31	22
–	G ⅜	–	–	23	M22x1,5	26	25,4	7,5	10,5	31	22
M 18 x 1,5	-	–	–	24	M22x1,5	26	25,4	8,5	10,5	31	22
M 20 x 1,5	-	–	–	26	M22x1,5	26	31,2	8,5	10,5	31	27
M 22 x 1,5	-	–	–	27	M26x1,5	30	31,2	8,5	12	32	27
–	G ½	–	–	26	M26x1,5	30	31,2	8,5	12	32	27
–	–	M 24 x 1,5	–	29	M26x1,5	30	34,7	9	12	32	30
–	–	M 26 x 1,5	G ¾	32	M26x1,5	30	37	9	12	32	32
–	–	M 30 x 1,5	–	36	M26x1,5	30	41,6	9	12	32	36
–	–	–	G 1	39	M26x1,5	30	47,3	9	12	32	41

Ausführung

- Ventilkörper
  - Stahl verzinkt, blau passiviert **ST**
  - Messing **MS**
- Ventilteller
  - Messing
  - O-Ring Gummi FPM (Viton®)
- Dichtungsscheibe DIN 7603 A Kupfer
- Schutzkappe Kunststoffkappe (Polyamid PA) temperaturbeständig bis 120 °C
- Kette
  - Stahl verzinkt, blau passiviert
  - Öse Messing
- Elastomer-Eigenschaften → Hauptkatalog
- RoHS-konform

Auf Anfrage
- andere Werkstoffe
- mit Edelstahl-Seil (statt Kette)

Bestellbeispiel

Ölablassventil
GN 880-M20x1,5-ST-K

Norm | d_1 | Werkstoff | Form

Funktionsbeschreibung

Nach dem Abschrauben der durch eine Kette gegen Verlierengesicherten Schutzkappe wird das passende Anschlussstück GN 880.1 aufgeschraubt.

Mit dem Aufschrauben öffnet sich der Ventilteller und das Öl kann durch den Schlauch in einen bereitgestellten Behälter abfließen.

Nach dem Entleeren wird das Anschlussstück wieder abgeschraubt. Dabei senkt sich der Ventilteller und verschließt die Ablauföffnung wieder.

Der Behälter mit dem Ölablassventil ist wieder zum Einfüllen bereit.
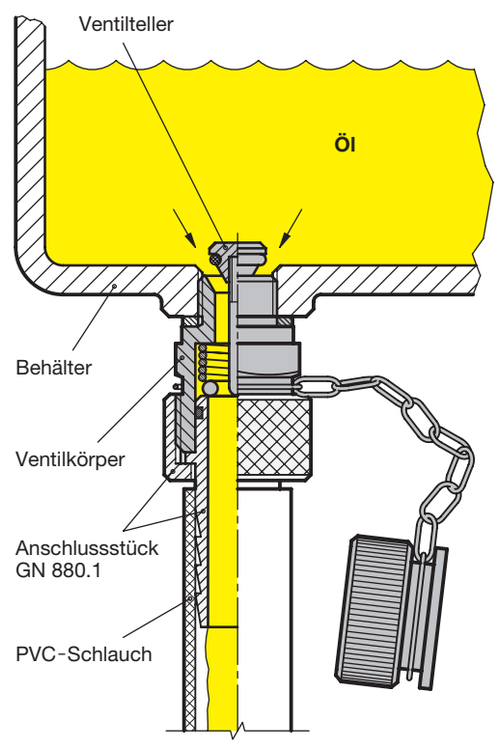
Weitere Vorteile der Ölablassventile GN 880:
- keine Verbrennungsgefahr durch heißes Öl
- Vermeidung von Verunreinigungen durch unkontrolliert auslaufendem Öl mit geringem Zeitaufwand