Dr. C. HANSER AG
Normteile + Gelenke
CH - 8330 Pfäffikon

Tel +41 44 951 05 06
www.hanser.ch
verkauf@hanser.ch

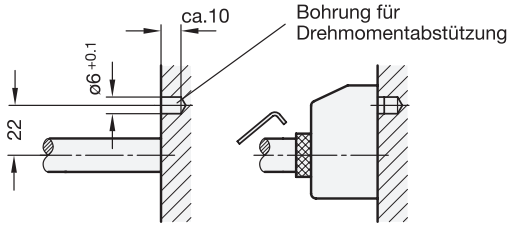

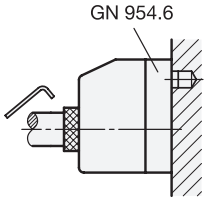

Montagehinweise

Vor der Montage des Stellungsanzeigers ist für die Drehmomentabstützung maschinenseitig eine Aufnahmebohrung nach nebenstehender Zeichnung anzubringen.

Mittels **Reduzierbuchsen GN 952.1** → *hanser.ch* , kann die Hohlwelle (mit Bohrung 14 H7) des Stellungsanzeigers an den Spindel-Durchmesser angepasst werden.

Soll reduziert und gleichzeitig ein Drehknopf angebaut werden, stehen **Drehknöpfe GN 957** → *hanser.ch* zur Auswahl, die beide Funktionen in einem Element vereinen.

Die Befestigung des Stellungsanzeigers erfolgt über die Drehmomentabstützung und die Druckschraube in der Hohlwelle.

Mit **Klemmplatten GN 954.6** → *hanser.ch* können Spindeln nach dem Verstellen geklemmt und damit gesichert werden.

GN 954.1 Zwischenplatte

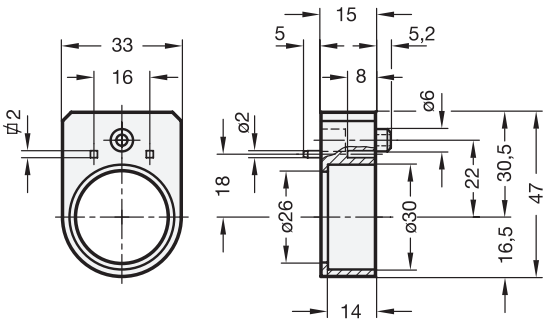

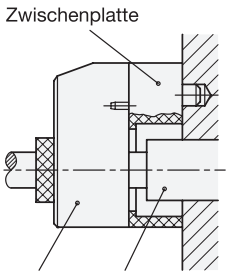

Ausführung

4

- Kunststoff (Polyamid PA) schwarz, matt
- RoHS-konform

Hinweis

Die Zwischenplatte dient der Überbrückung von Wellenansätzen, Stellringen und dergleichen für GN 954.

Bestellnummer

GN 954.1